БАНЯ

Регион строительства: Московская область

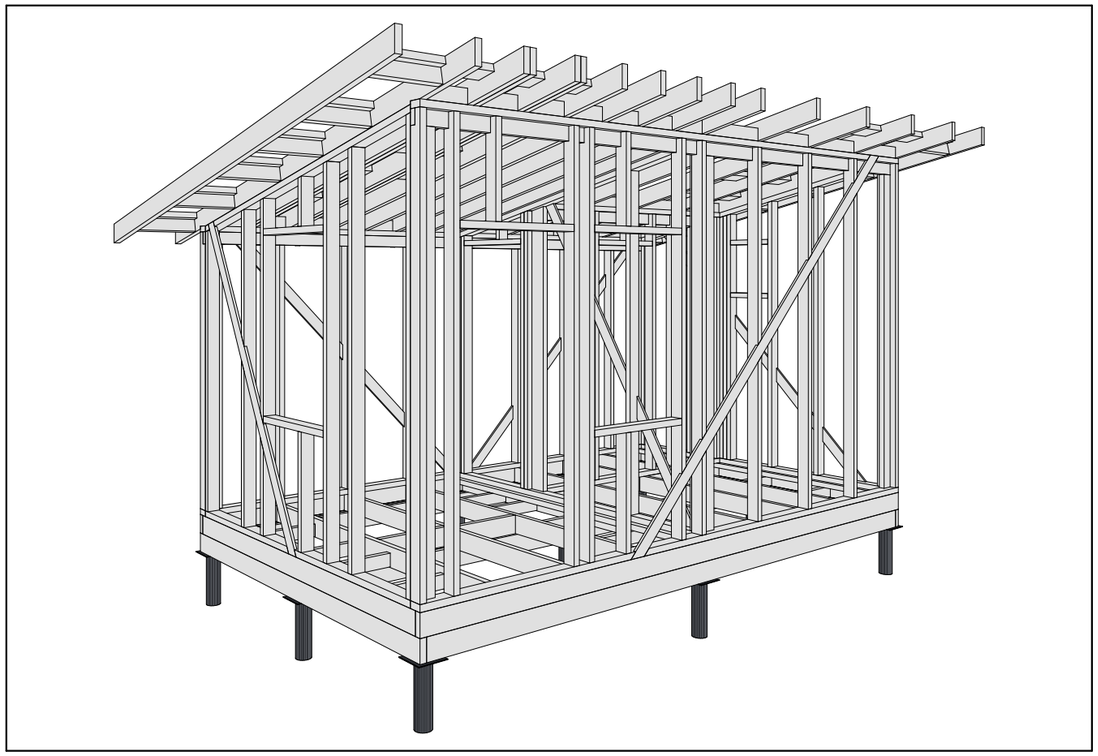

ПРОЕКТНАЯ ДОКУМЕНТАЦИЯ

25.62-02-ОС-5,0х3,0-15

Конструктивные решения

Москва
2025

Лист	Наименование	Примечание
1	Ведомость чертежей	
2	Пояснительная записка	
3	Модель каркаса	
4	План фундамента	
5	Модель обвязки свай	
6	Узлы обвязки свай в случае обвязки пакетом досок	
7	Схема монтажа обвязки свай	
8	Модель цокольного перекрытия	
9	Узлы перекрытий	
10	Схема сборки цокольного перекрытия	
11	Схема сборки закладных элементов цокольного перекрытия	
12	Модель стен 1-го этажа	
13	Узлы стен 1	
14	Узлы стен 2	
15	Схема монтажа стен 1-го этажа	
16	Схема сборки стен - Вид 1.01	
17	Схема сборки стен - Вид 1.02	
18	Схема сборки стен - Вид 1.03	
19	Схема сборки стен - Вид 1.04	
20	Схема сборки стен - Вид 1.05	
21	Схема сборки стен - Вид 1.06	
22	Модель стропильной системы	
23	План кровли	
24	Узлы стропильной системы	
25	Схема расположения стропил	
26	Разрез 3-3, 4-4	
27	Сводные данные	

Общие данные

Регион строительства	Московская область
Снеговой район	III
Ветровой район	I
Конструктивная схема	Деревянный каркас
Габаритные размеры каркаса здания, м	5,0x3,0
Тип фундамента	Свайно-винтовой
Пиломатериал стоек наружных стен, мм	145x45
Шаг стоек наружных стен в свету, мм	590
Объем пиломатериала каркаса, $м^3$	2,41

Технико-экономические показатели

Расчетный метраж*, $м^2$	15
Этажность здания	1 этаж
Высота 1 этажа, м	2,2
Максимальная высота 2 этажа, м	2,8
Площадь застройки, $м^2$	15,65
Общая площадь помещений, $м^2$	12,52
Общая площадь (помещений, балконов, террас и т.п.), $м^2$	12,52

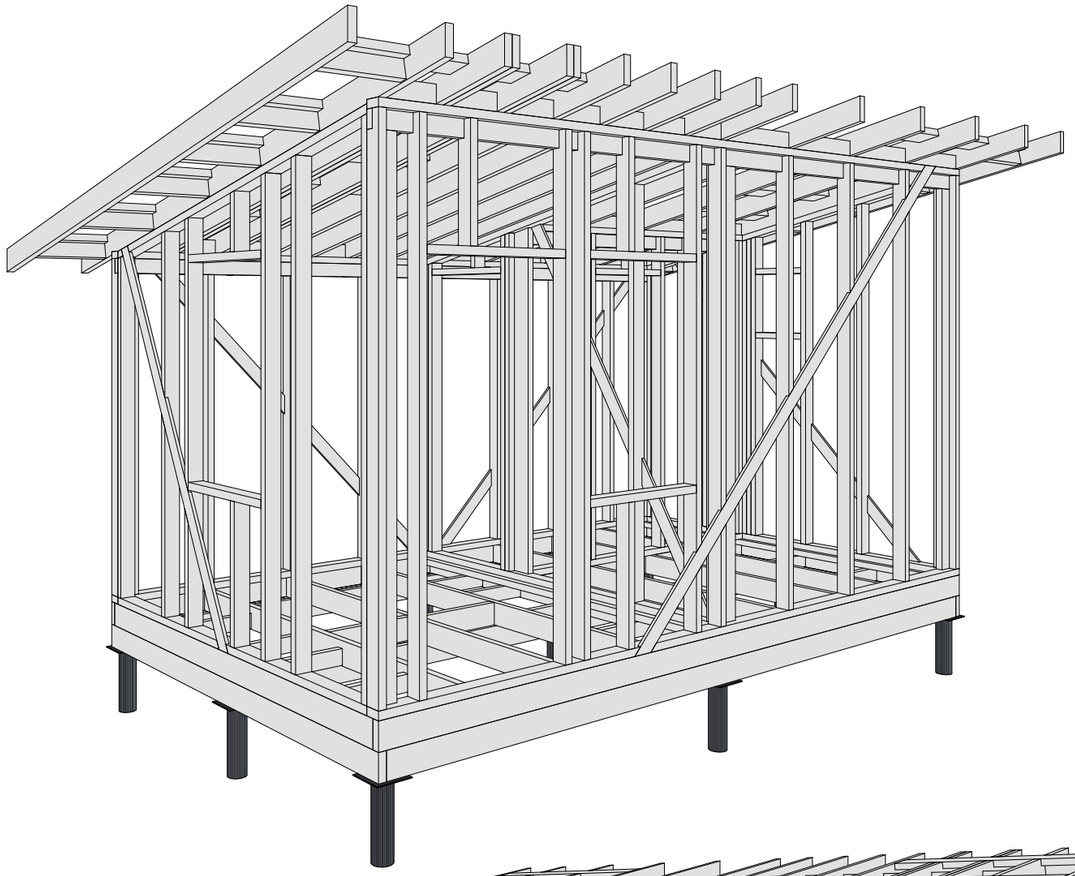

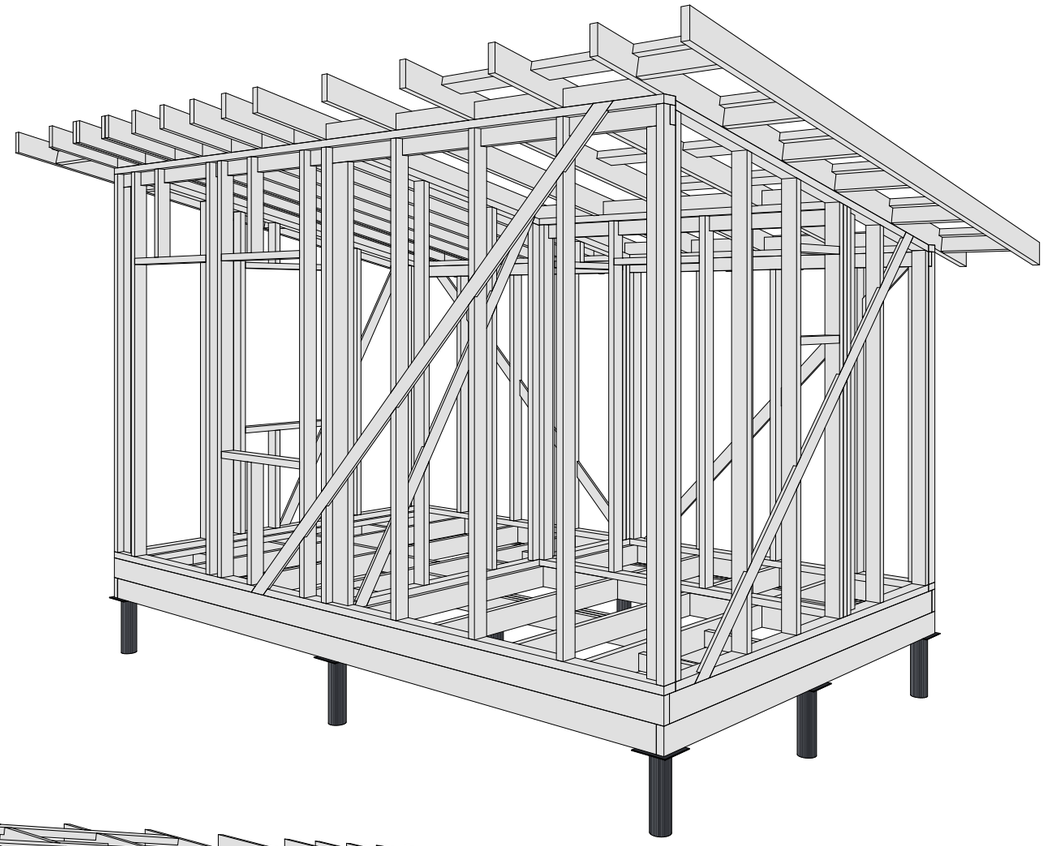

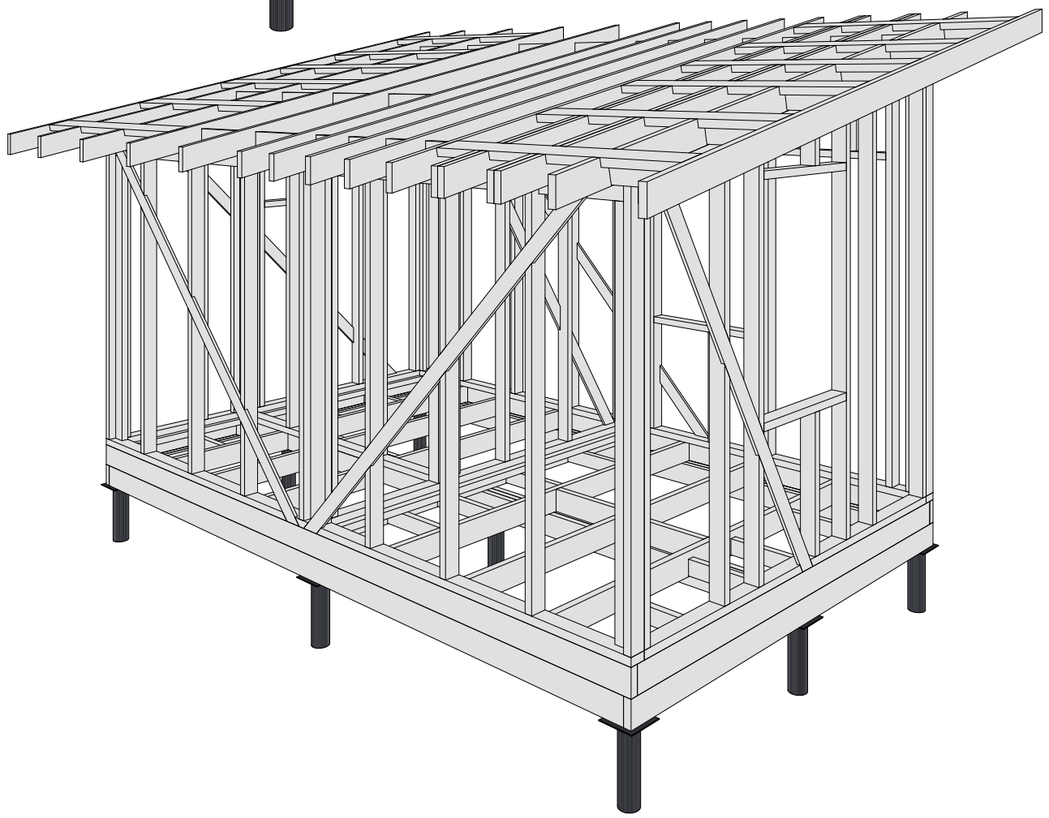

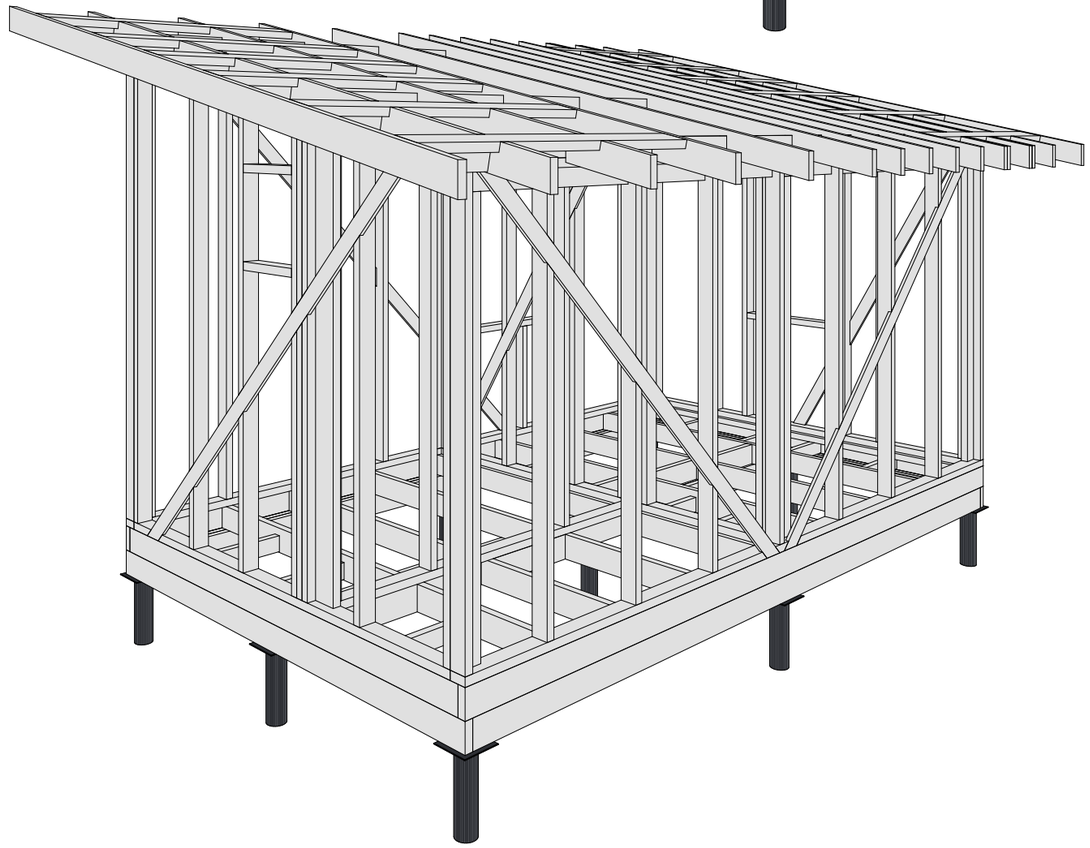

		Подп.	Дата	ИНДИВИДУАЛЬНЫЙ ЖИЛОЙ ДОМ	25.62-02-ОС-5,0х3,0-15	Модель каркаса	Лист 3
Разраб.			27.11.2025	Московская область	Раздел КР		Из 27
Пров.							

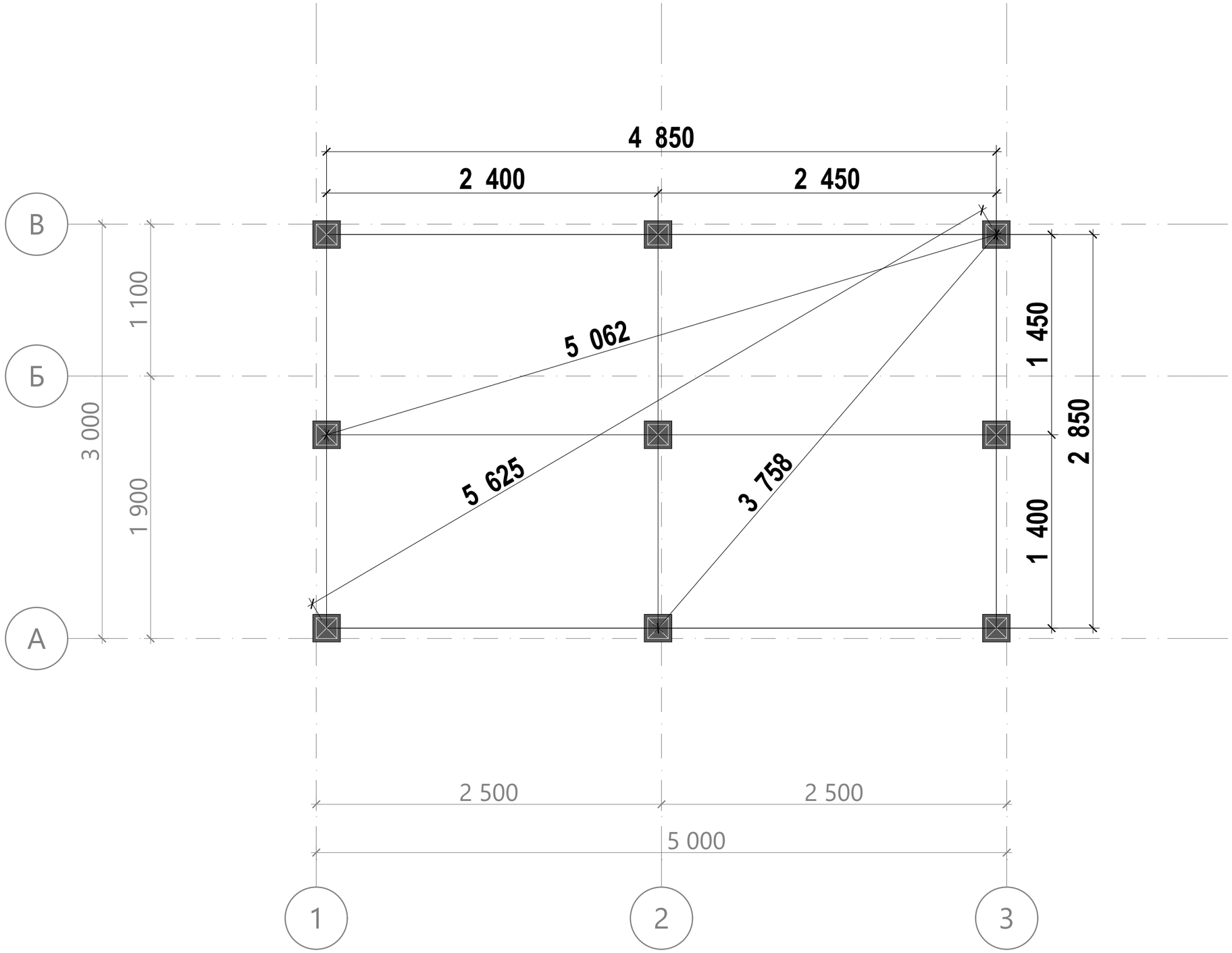

Спецификация свай

Усл. обозн.	Наименование	Кол-во, шт.
⊠	Винтовая свая 108мм с оголовком 200х200мм	9
		9

		Подп.	Дата	ИНДИВИДУАЛЬНЫЙ ЖИЛОЙ ДОМ Московская область	**25.62-02-ОС-5,0х3,0-15** Раздел КР	План фундамента	Лист 4 Из 27
Разраб.			27.11.2025				
Пров.							

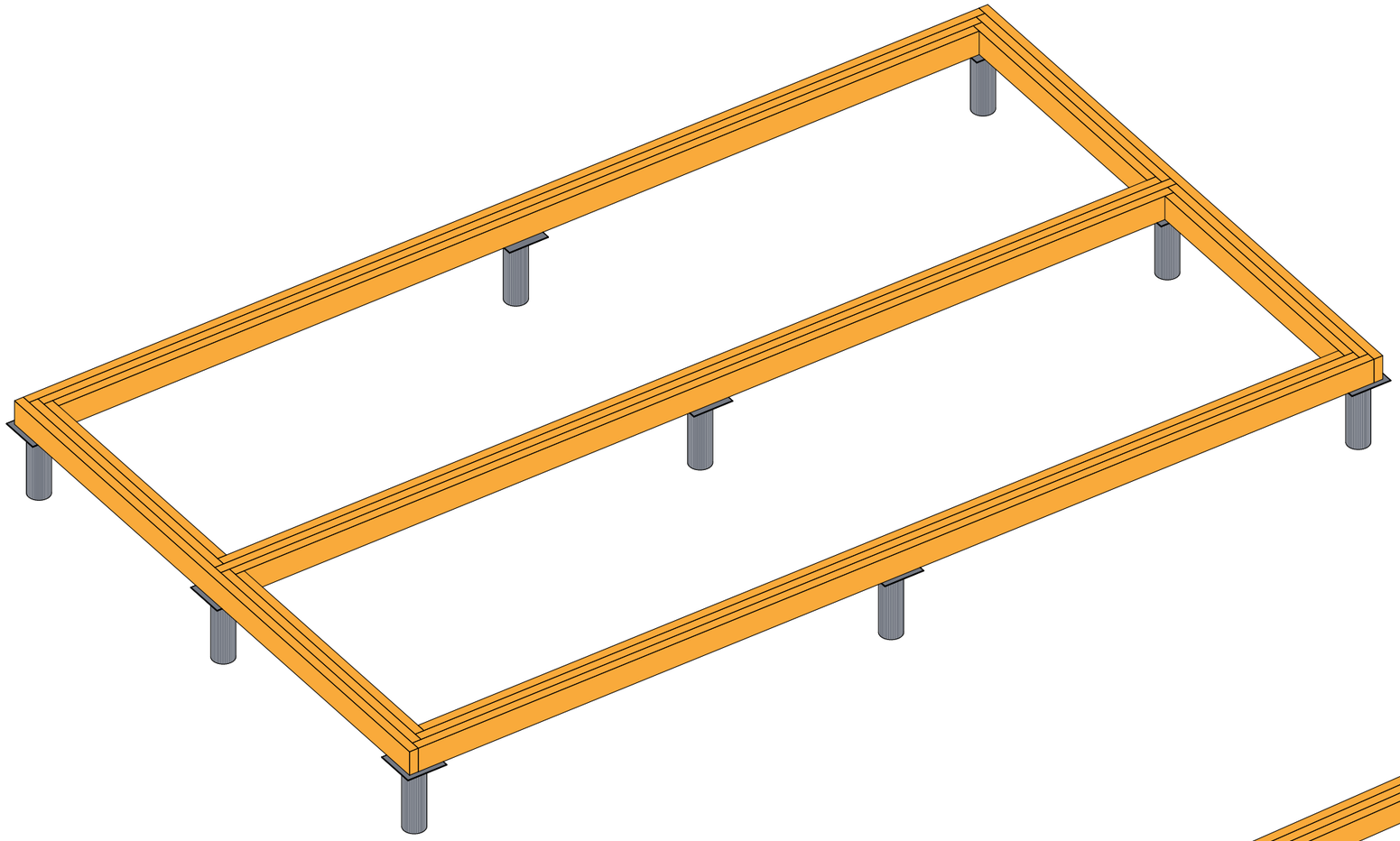

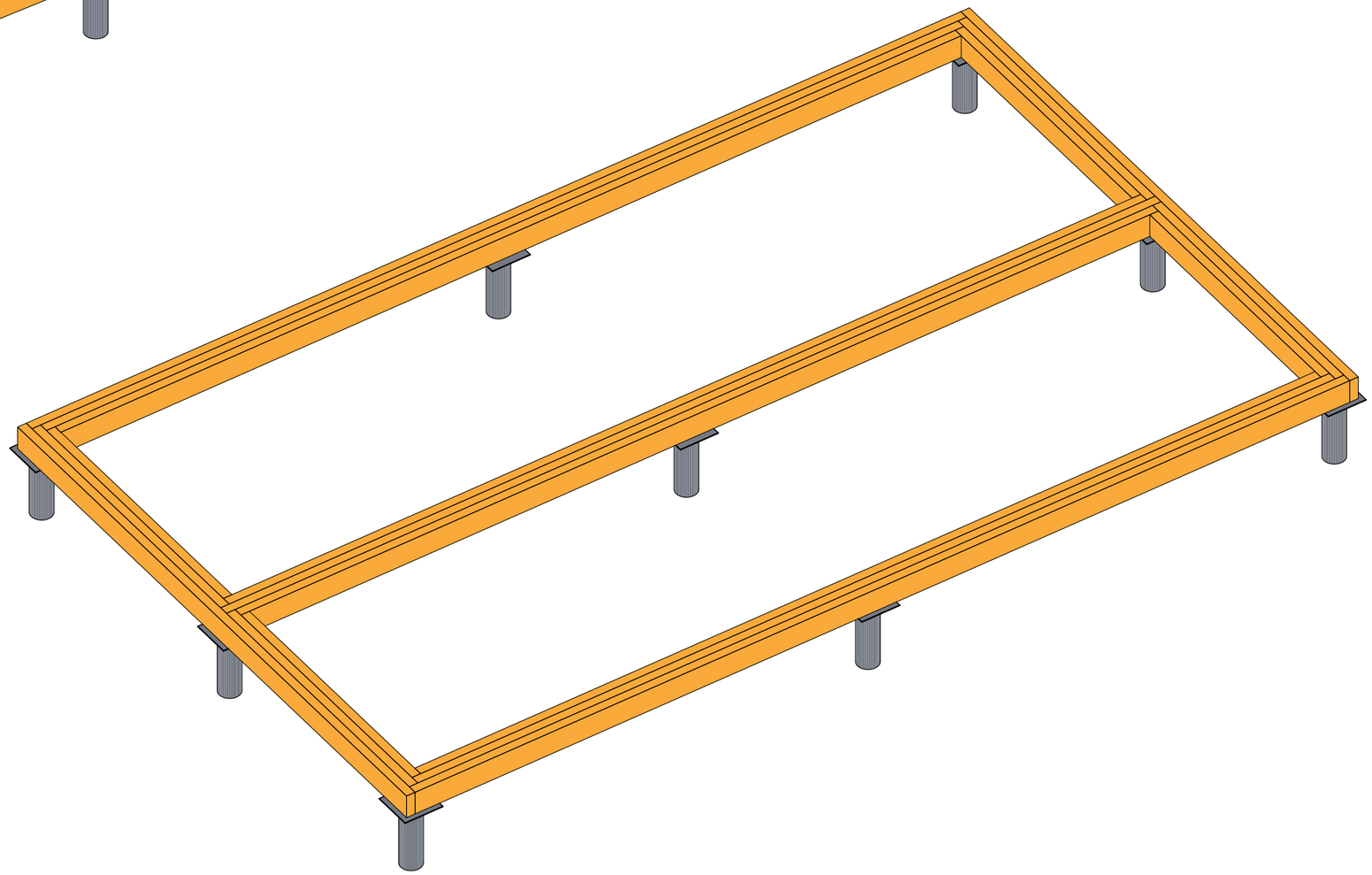

		Подп.	Дата	ИНДИВИДУАЛЬНЫЙ ЖИЛОЙ ДОМ	25.62-02-ОС-5,0х3,0-15	Модель обвязки свай	Лист 5
Разраб.			27.11.2025	Московская область	Раздел КР		Из 27
Пров.							

Основные соединения обвязки свай пакетом досок

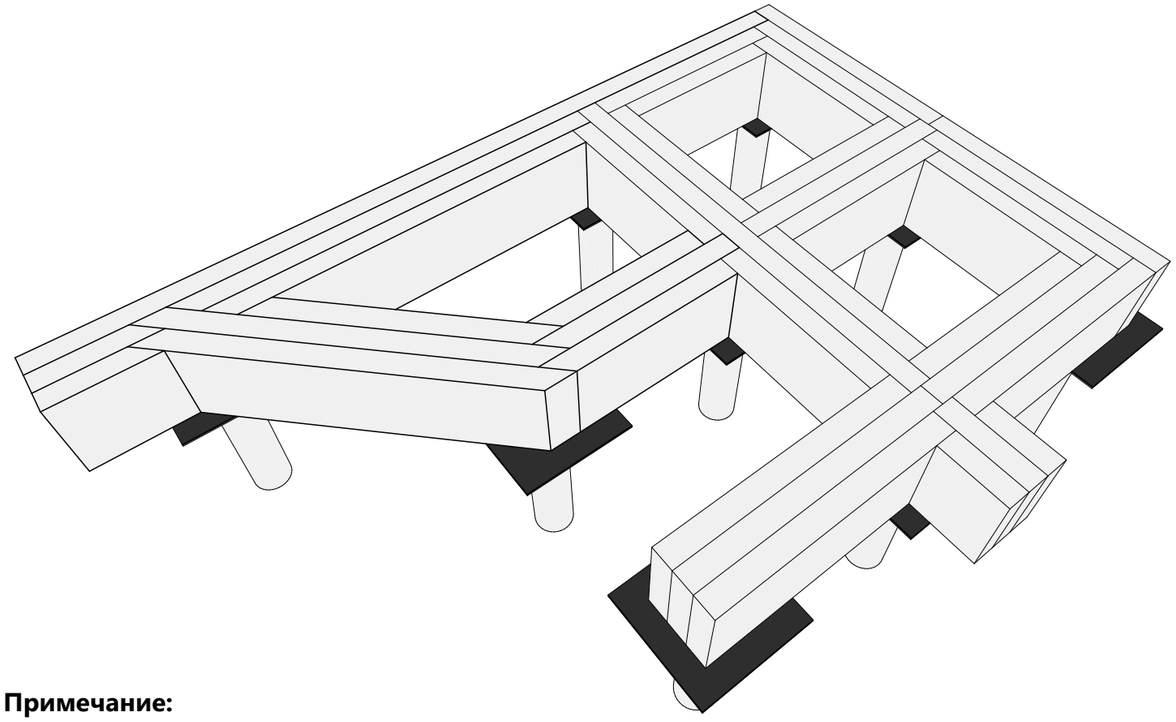

Примечание:

1. Для соединения обвязки, в торец пробиваются по 3 гвоздя для 150 доски и по 4 для 200. При забивании гвоздей в пласть, от края и стыковки прогона должно быть не менее 100 мм. Минимальное расстояние до кромки 25 мм.
2. Соединение досок между собой можно производить гвоздями 90 мм или шпильками М10 DIN 975 затянутые гайками DIN 934 через шайбу DIN 9021.
3. Шаг соединения шпильками не более 600 мм. Соединение гвоздями производится с обеих сторон в шахматном порядке с шагом в ряду не более 450 мм.
4. К оголовкам свай обвязка крепится сантехническими болтами 10х140 мм. Если в проекте обвязка производится швеллером, то пакет досок прибивается к опорной доске, которая в свою очередь крепится к швеллеру сантехническими болтами 10х60 DIN 975 с шайбами DIN 9021.

Последовательность сборки обвязки из пакета досок

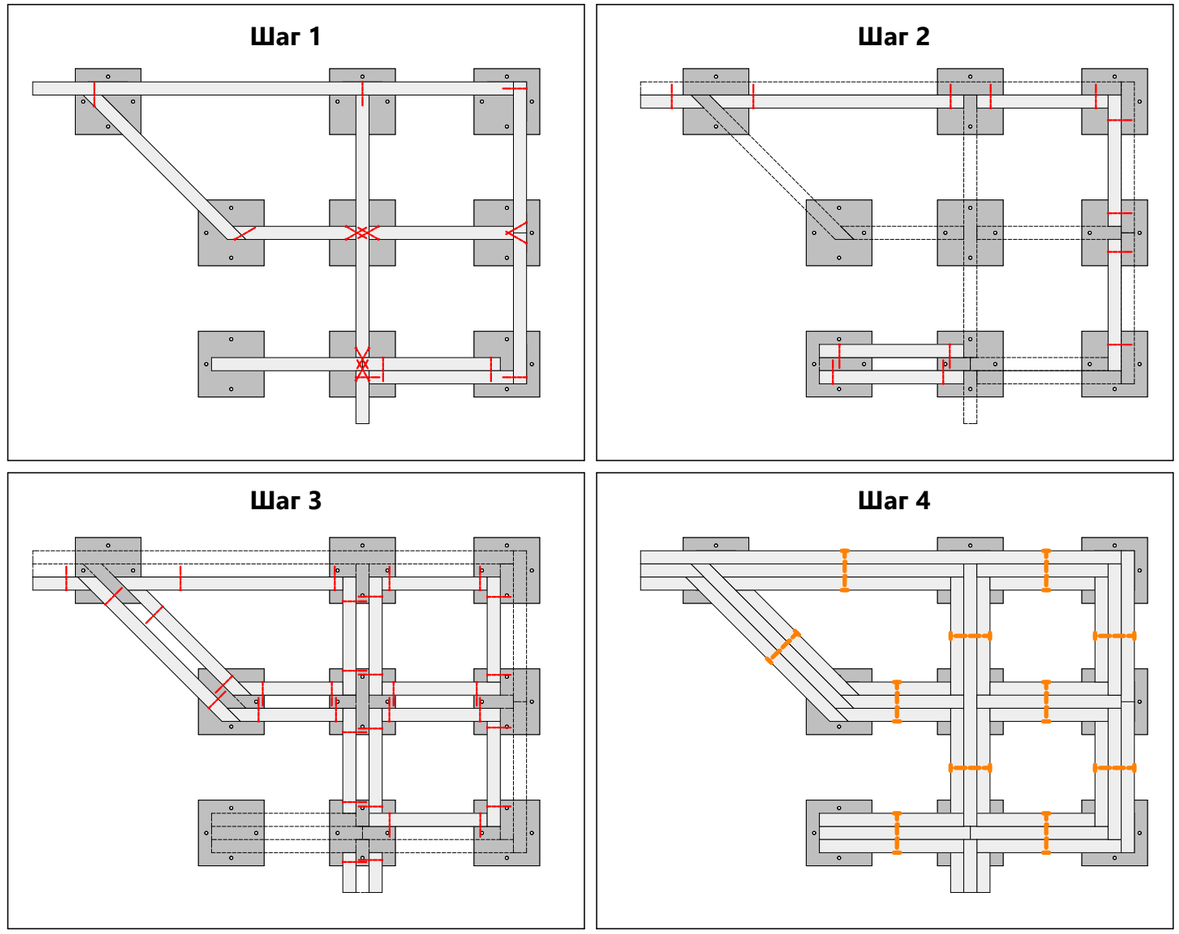

гвоздь; шпилька; проекция смонтированной доски.

Гвоздевое соединение пакета досок

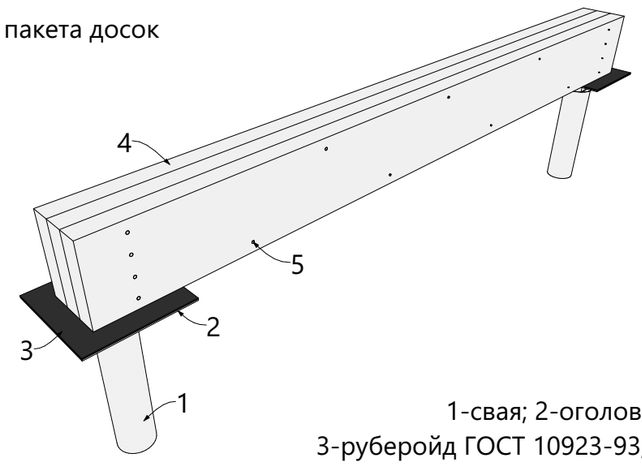

1-свая; 2-оголовок сваи;
3-руберойд ГОСТ 10923-93; 4-доска; 5-гвоздь.

Соединение пакета досок шпильками

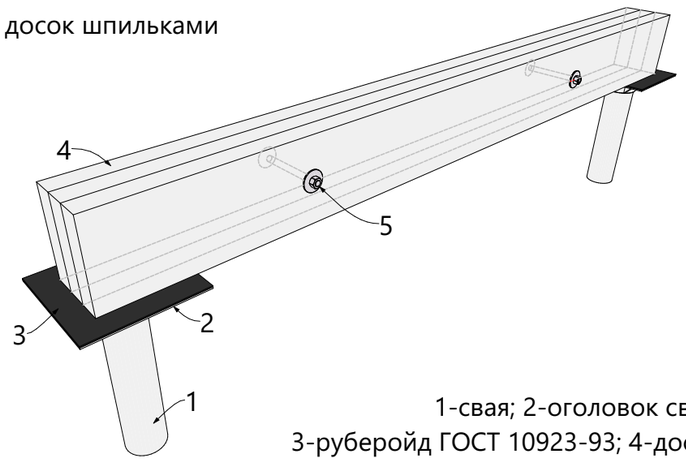

1-свая; 2-оголовок сваи;
3-руберойд ГОСТ 10923-93; 4-доска; 5-шпилька.

		Подп.	Дата	ИНДИВИДУАЛЬНЫЙ ЖИЛОЙ ДОМ Московская область	25.62-02-ОС-5,0х3,0-15 Раздел КР	Узлы обвязки свай в случае обвязки пакетом досок	Лист 6 Из 27
Разраб.			27.11.2025				
Пров.							

Ф3.03 **Т-образное соединение 1**

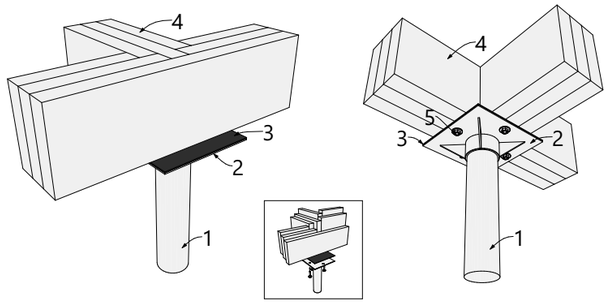

1-свая винтовая; 2-оголовок сваи; 3-руберойд ГОСТ 10923-93; 4-доска;
5-болт сантехнический 10х140 DIN 571 с шайбой DIN 9021.

Спецификация обвязки свай брусом

Поз.	Сечение, мм	Длина, мм	Кол-во, шт.
Р3	145 х 45	1 320	2
Р4	145 х 45	1 365	2
Р5	145 х 45	1 410	2
Р6	145 х 45	1 455	2
Р14	145 х 45	3 000	2
Р16	145 х 45	4 730	2
Р17	145 х 45	4 820	4
Р18	145 х 45	4 910	3
			19

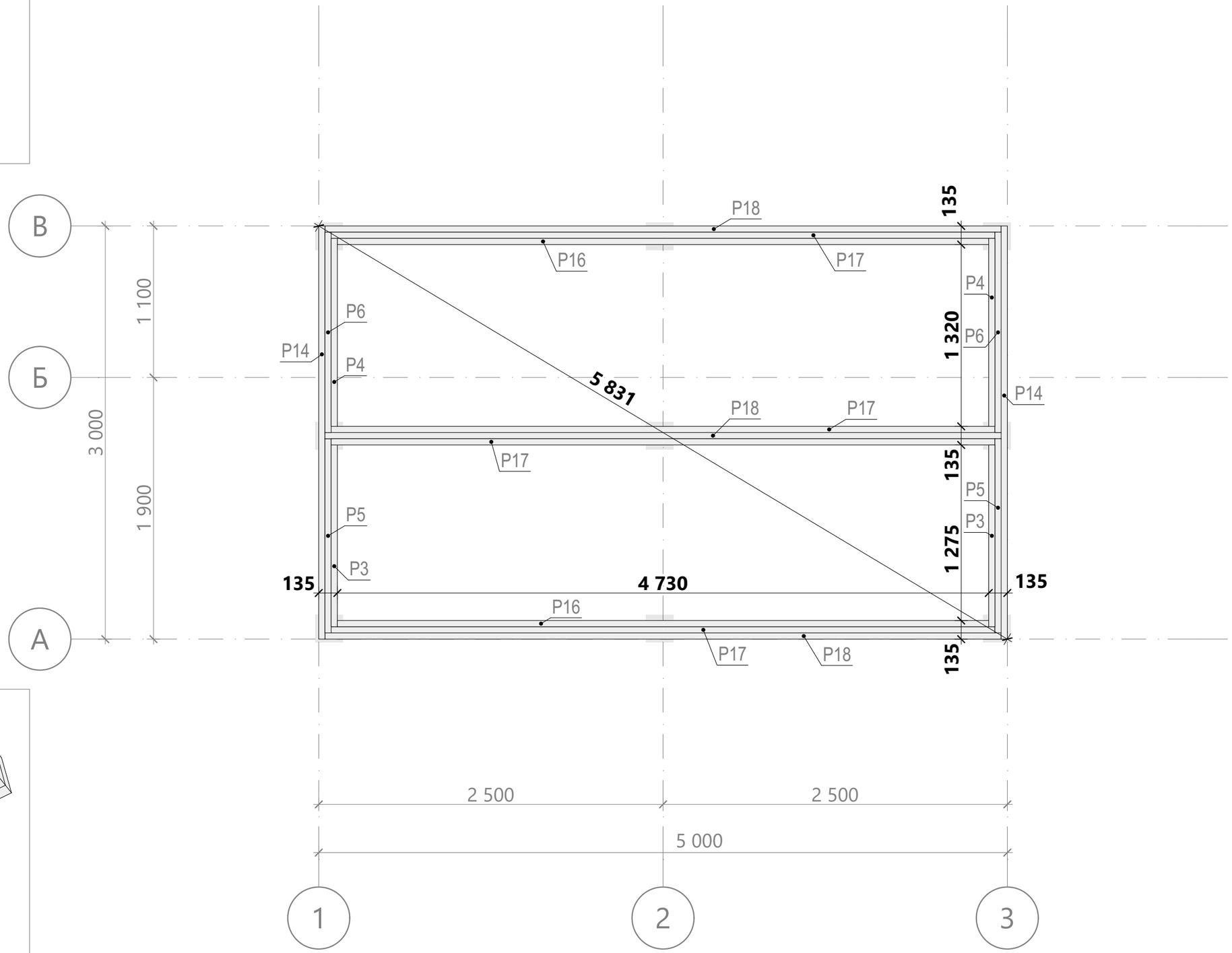

Ф3.01 **Угловое соединение**

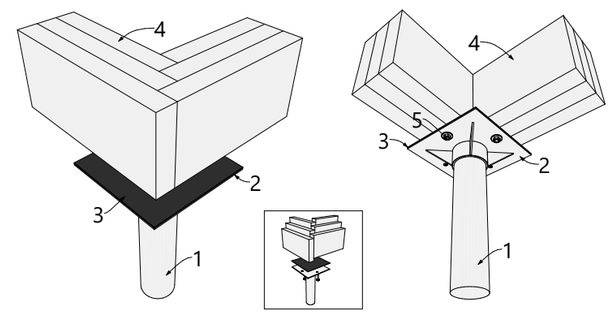

1-свая винтовая; 2-оголовок сваи; 3-руберойд ГОСТ 10923-93; 4-доска;
5-болт сантехнический 10х140 DIN 571 с шайбой DIN 9021.

		Подп.	Дата	ИНДИВИДУАЛЬНЫЙ ЖИЛОЙ ДОМ Московская область	25.62-02-ОС-5,0х3,0-15 Раздел КР	Схема монтажа обвязки свай	Лист 7 Из 27
Разраб.			27.11.2025				
Пров.							

		Подп.	Дата	ИНДИВИДУАЛЬНЫЙ ЖИЛОЙ ДОМ Московская область	25.62-02-ОС-5,0х3,0-15 Раздел КР	Модель цокольного перекрытия	Лист 8 Из 27
Разраб.			27.11.2025				
Пров.							

П1.01 Крепление обвязочной доски перекрытия

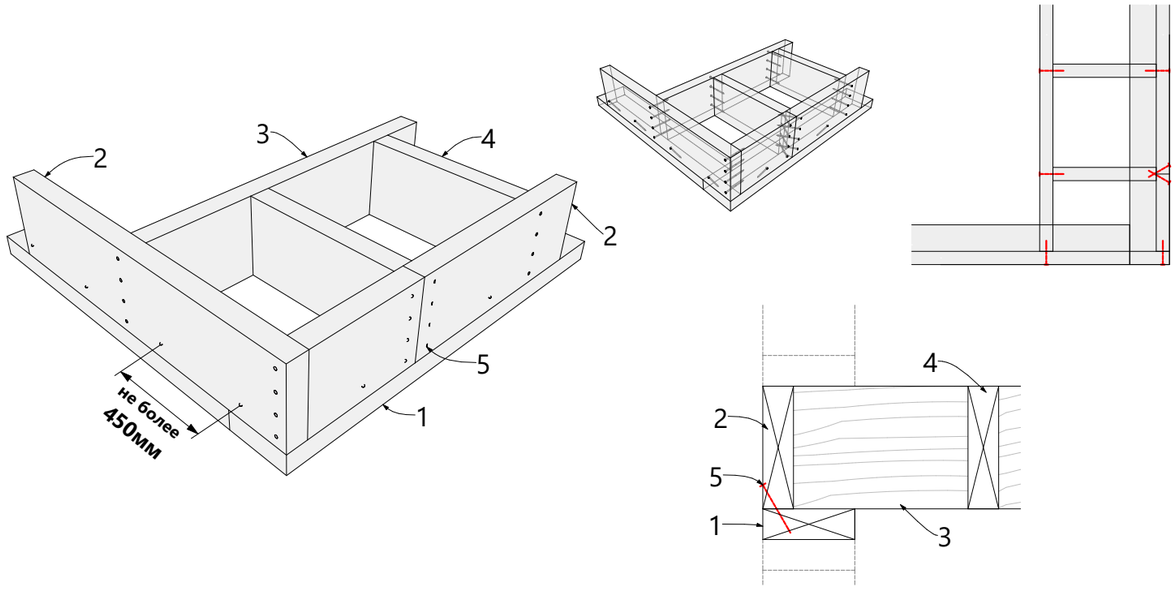

1-опорная доска/вторая верхняя обвязка стены; 2-обвязочная доска перекрытия; 3-балка перекрытия; 4-блок балка (перемычка); 5-гвоздь.

П1.02 Крепление обвязочной доски перекрытия с закладным лежнем

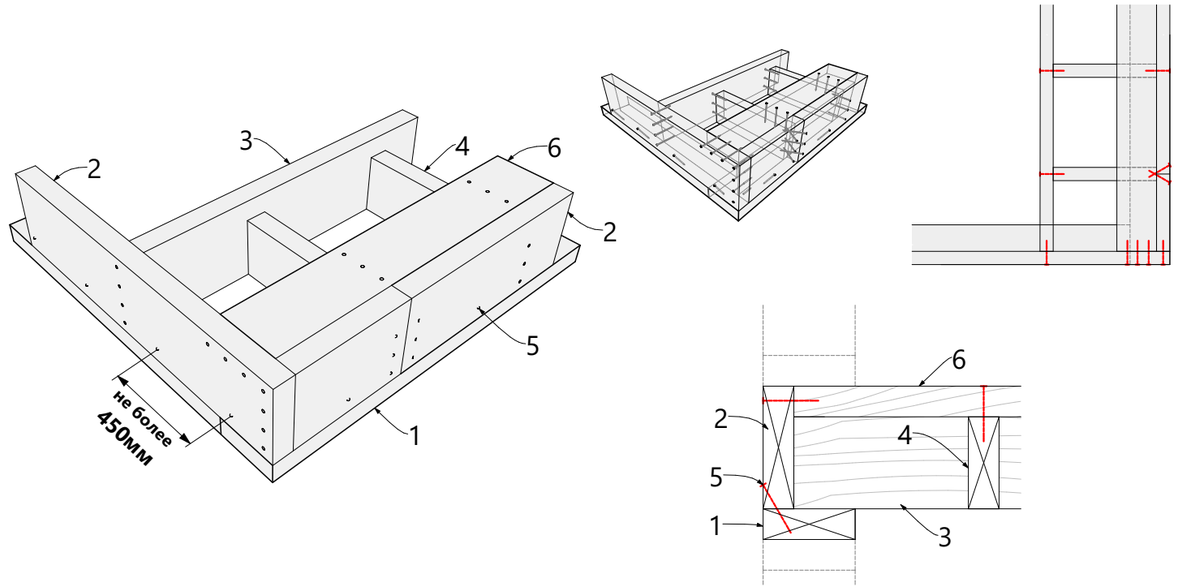

1-опорная доска/вторая верхняя обвязка стены; 2-обвязочная доска перекрытия; 3-балка перекрытия; 4-блок балка (перемычка); 5-гвоздь; 6-закладной лежень.

П1.04 Крепление блок балок с закладным лежнем под стеной

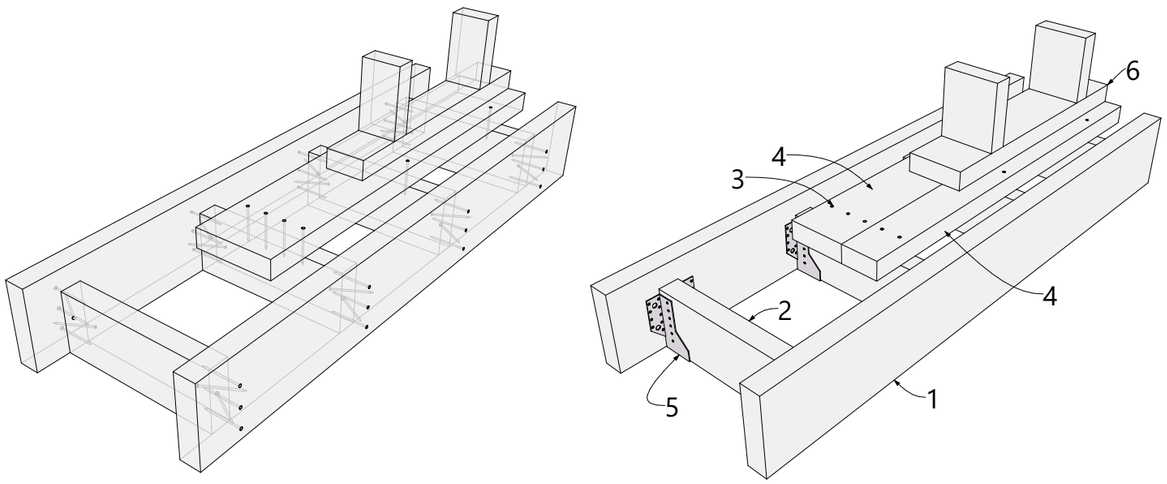

1-балка перекрытия; 2-блок балка (перемычка); 3-гвоздь; 4-закладной лежень; 5-металлическая опора бруса; 6-каркас стены.

П1.06 Крепление распорок под стеной между балками перекрытия

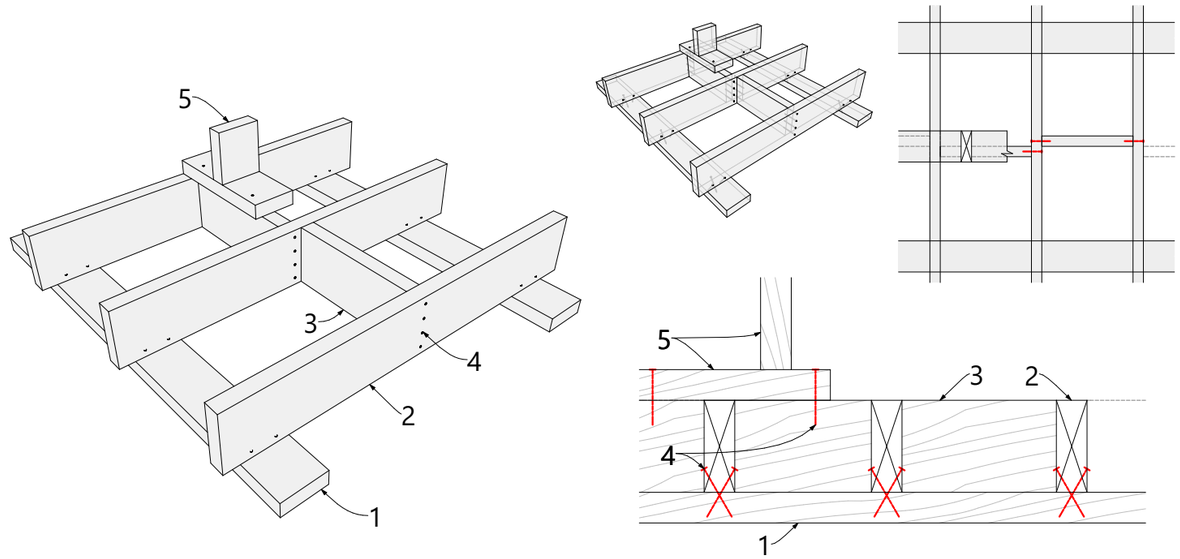

1-опорная доска/вторая верхняя обвязка стены; 2-балка перекрытия; 3-блок балка (перемычка/распорка); 4-гвоздь; 5-каркас стены.

		Подп.	Дата	ИНДИВИДУАЛЬНЫЙ ЖИЛОЙ ДОМ Московская область	25.62-02-ОС-5,0х3,0-15 Раздел КР	Узлы перекрытий	Лист 9 Из 27
Разраб.			27.11.2025				
Пров.							

Спецификация цокольного перекрытия

Поз.	Сечение, мм	Длина, мм	Кол-во, шт.
П8	95 x 45	590	11
Р1	145 x 45	465	1
Р2	145 x 45	590	5
Р13	145 x 45	2 910	9
Р19	145 x 45	5 000	2
			28

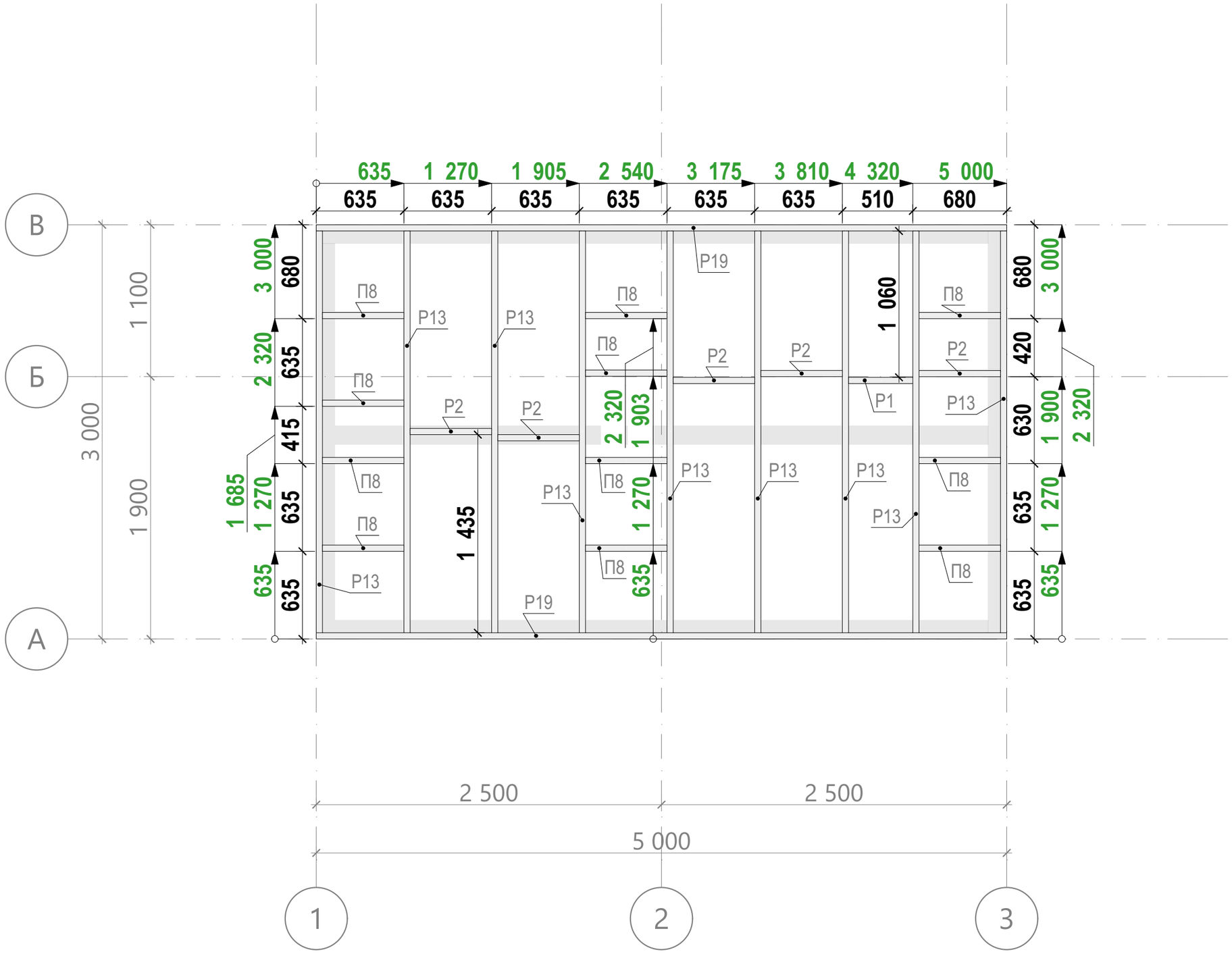

Примечание:
1. Элементы, имеющие ID "П", монтировать на 45 мм ниже уровня перекрытия согласно рисункам П1.02 и П1.04, представленным на листе 9

		Подп.	Дата	ИНДИВИДУАЛЬНЫЙ ЖИЛОЙ ДОМ Московская область	25.62-02-ОС-5,0х3,0-15 Раздел КР	Схема сборки цокольного перекрытия	Лист 10 Из 27
Разраб.			27.11.2025				
Пров.							

Спецификация Закладных элементов цокольного перекрытия

Поз.	Сечение, мм	Длина, мм	Кол-во, шт.
П38	95 x 45	2 910	2
Р13	145 x 45	2 910	1
			3

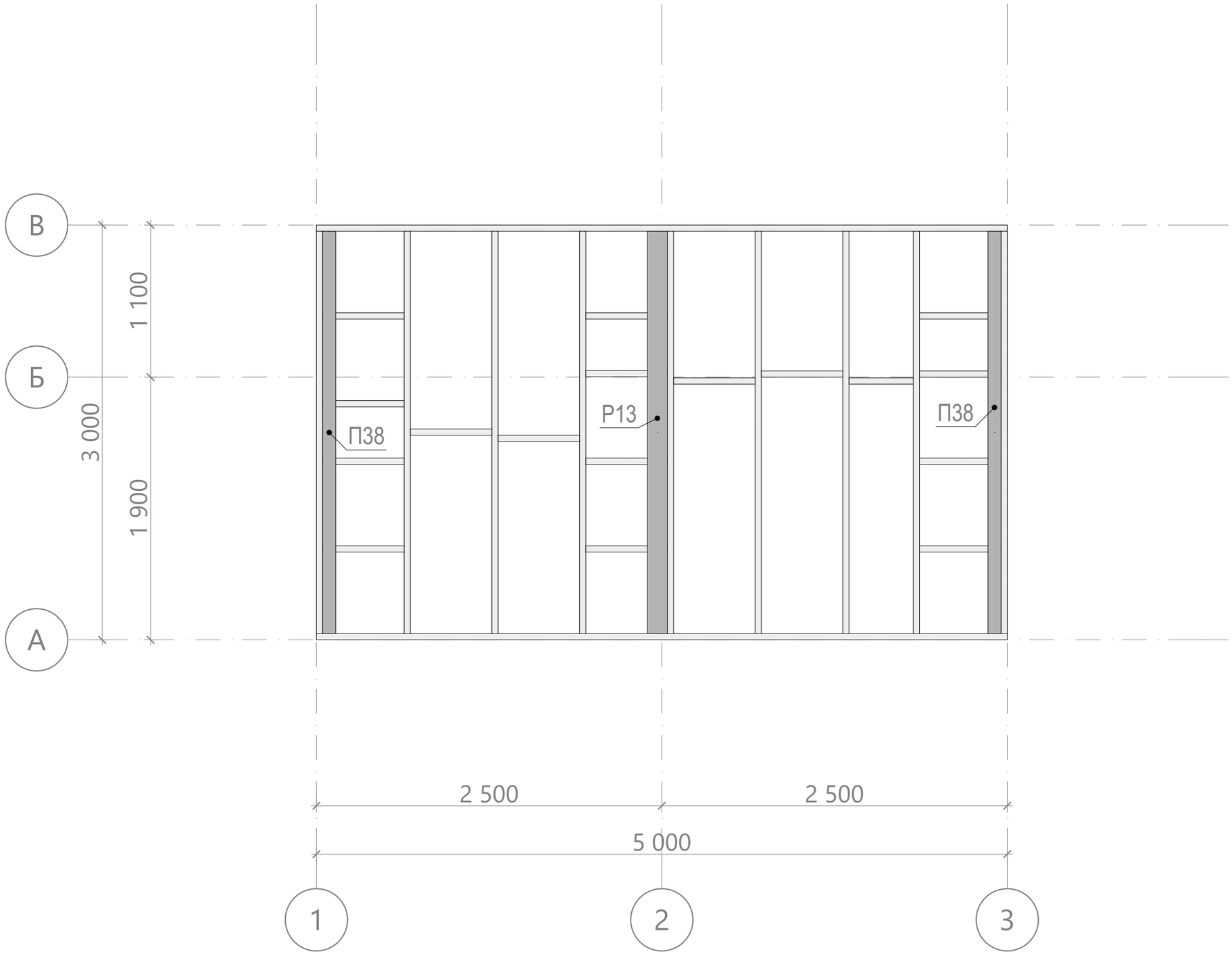

		Подп.	Дата	ИНДИВИДУАЛЬНЫЙ ЖИЛОЙ ДОМ Московская область	**25.62-02-ОС-5,0х3,0-15** Раздел КР	Схема сборки закладных элементов цокольного перекрытия	Лист 11 Из 27
Разраб.			27.11.2025				
Пров.							

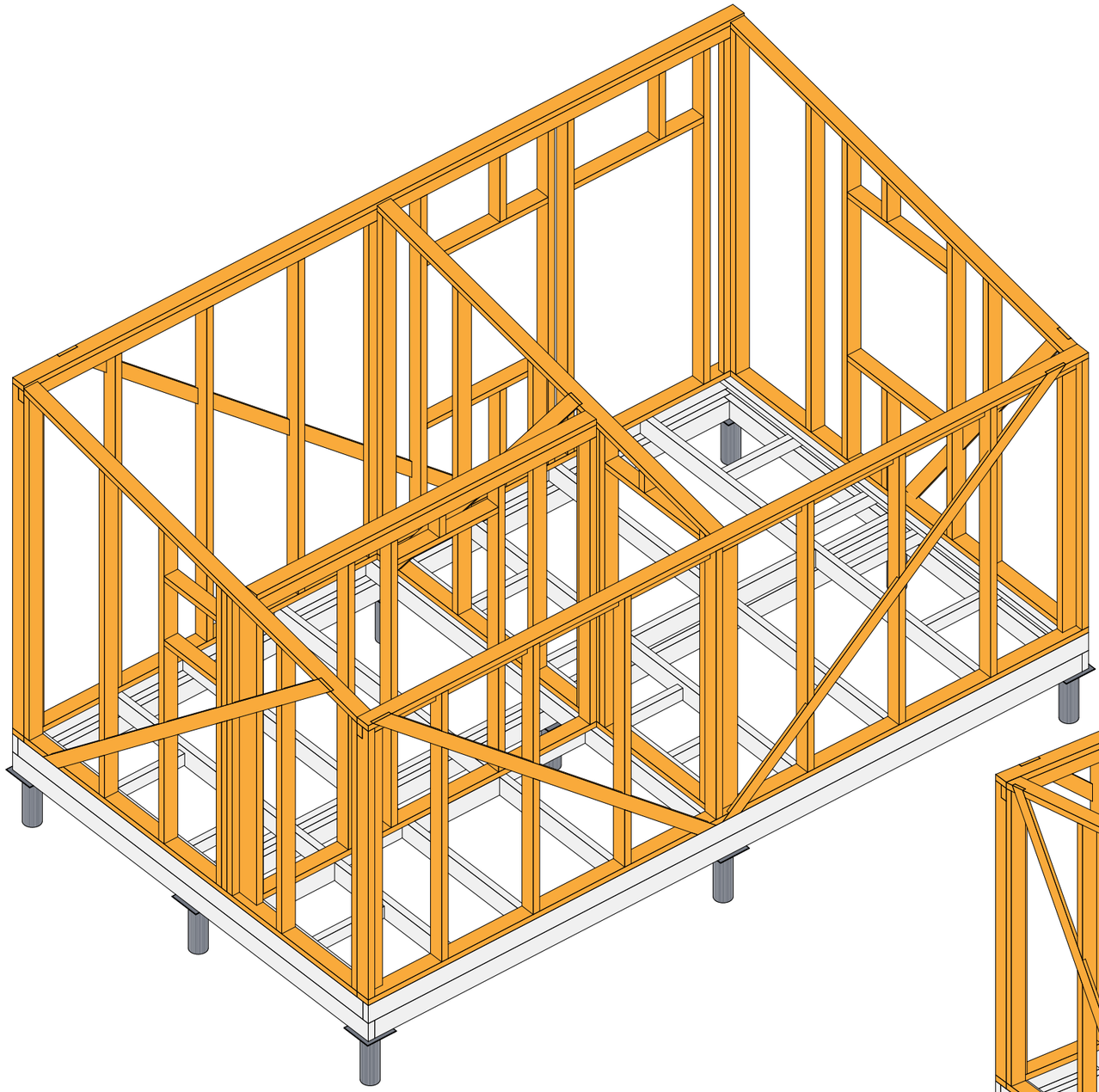

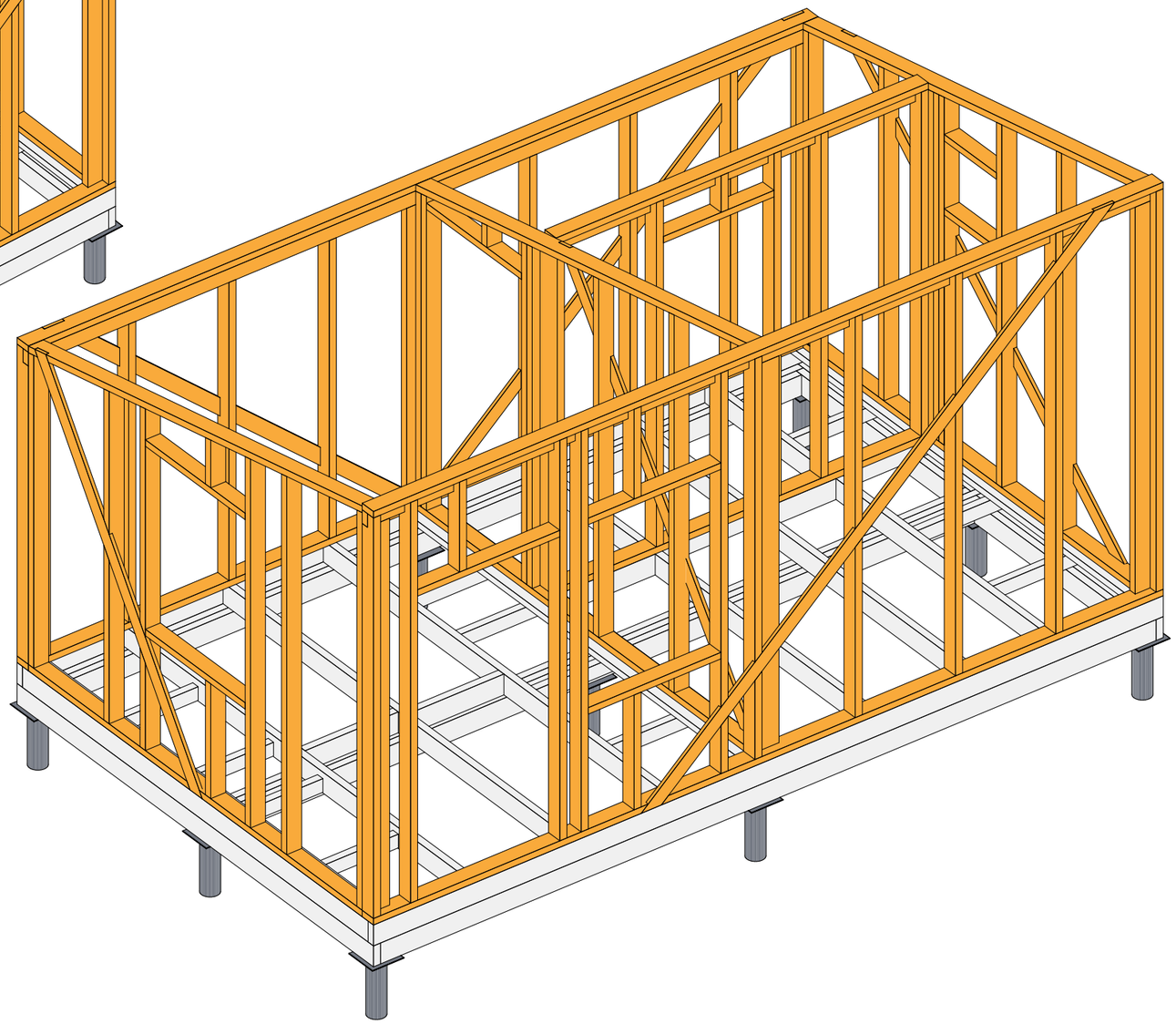

		Подп.	Дата	ИНДИВИДУАЛЬНЫЙ ЖИЛОЙ ДОМ Московская область	25.62-02-ОС-5,0х3,0-15 Раздел КР	Модель стен 1-го этажа	Лист 12 Из 27
Разраб.			27.11.2025				
Пров.							

С1.01

Соединения элементов каркасной стены с проемами

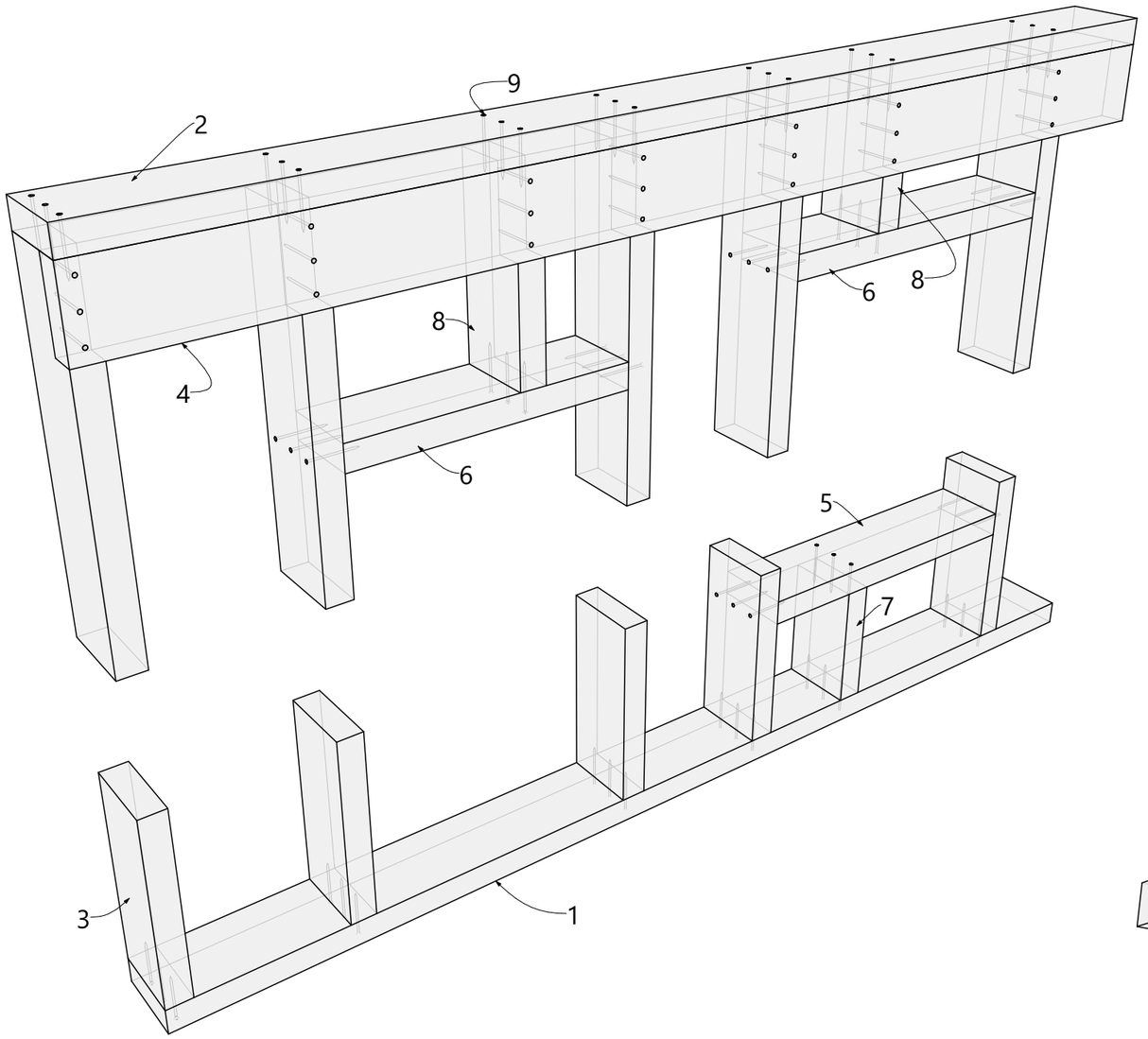

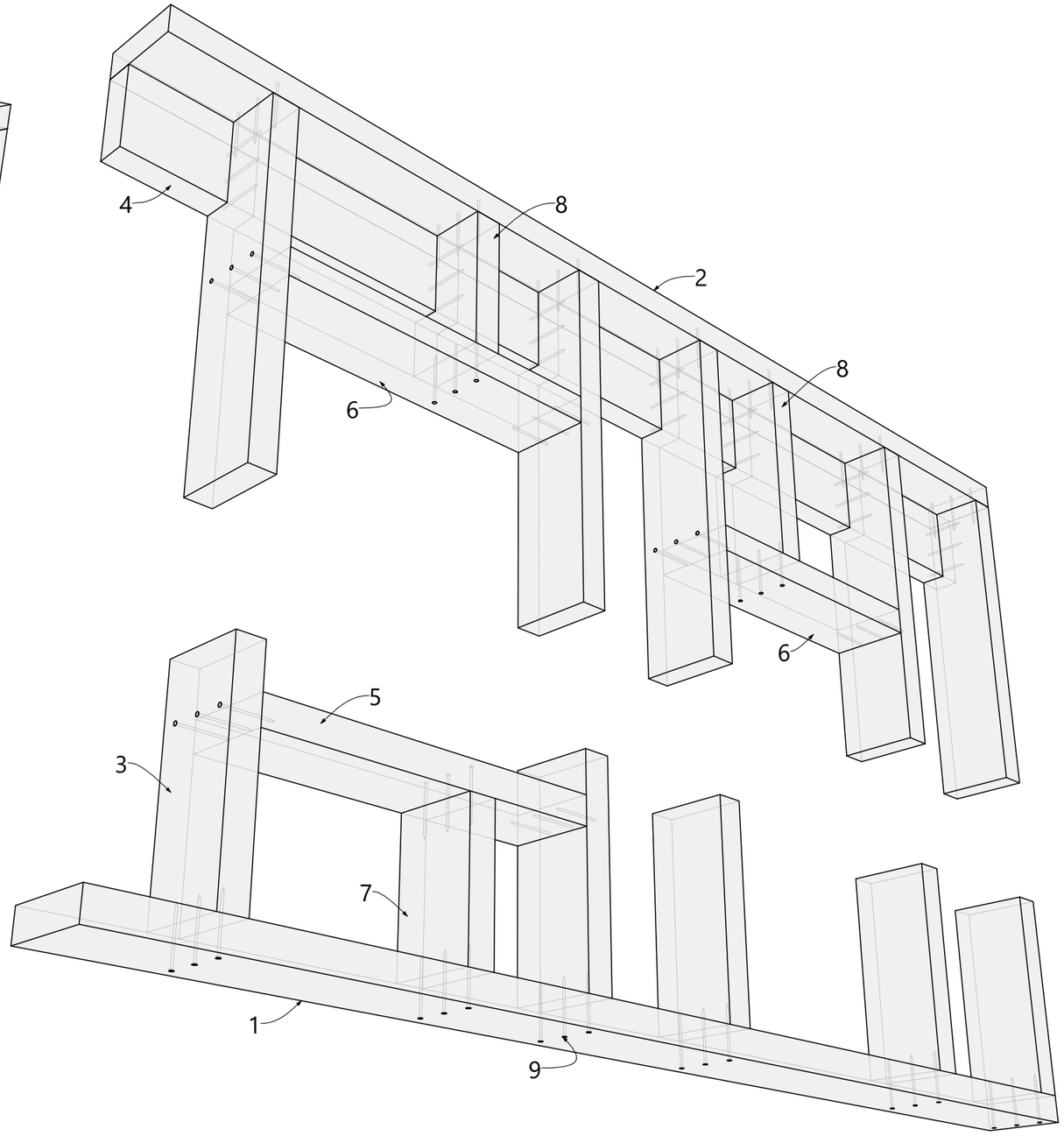

1-нижняя обвязка каркасной стены; 2-верхняя обвязка каркасной стены; 3-стойка каркасной стены; 4-общий ригель каркасной стены; 5-нижняя перемычка проема; 6-верхняя перемычка проема; 7-нижняя стойка; 8-верхняя стойка; 9-гвоздь.

		Подп.	Дата	ИНДИВИДУАЛЬНЫЙ ЖИЛОЙ ДОМ Московская область	25.62-02-ОС-5,0х3,0-15 Раздел КР	Узлы стен 1	Лист 13 Из 27
Разраб.			27.11.2025				
Пров.							

С1.07 Угловое соединение каркасных стен.

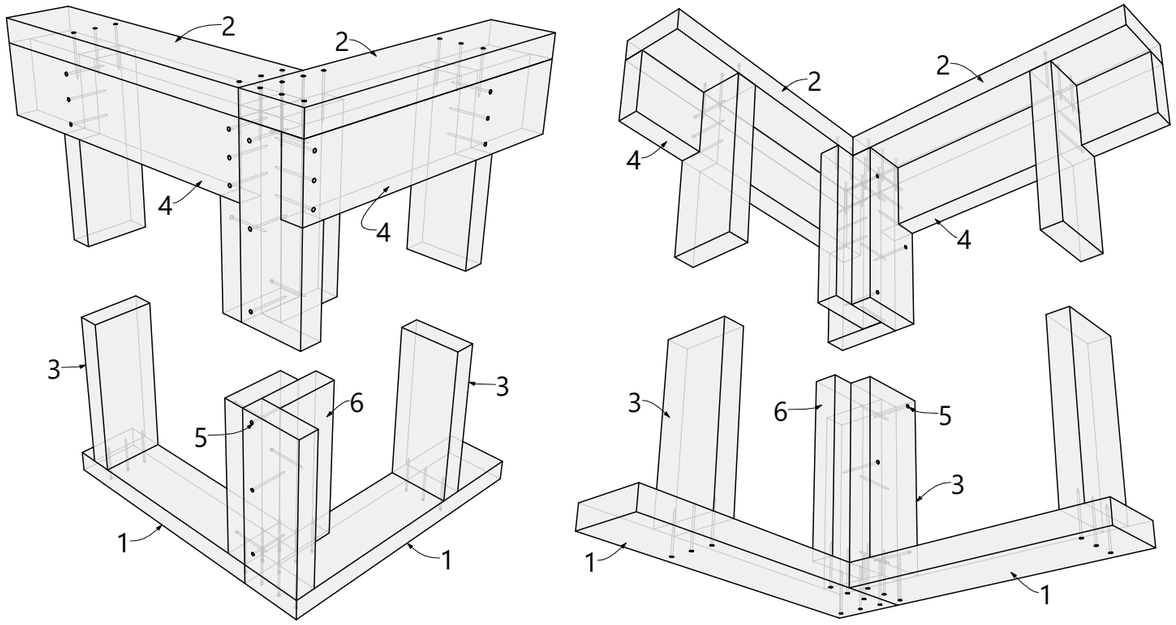

1-нижняя обвязка каркасной стены; 2-верхняя обвязка каркасной стены; 3-стойка каркасной стены; 4-общий ригель каркасной стены; 5-гвоздь; 6-стойка для крепления отделки.

С1.09 Соединения каркасных стены. L-образное примыкание

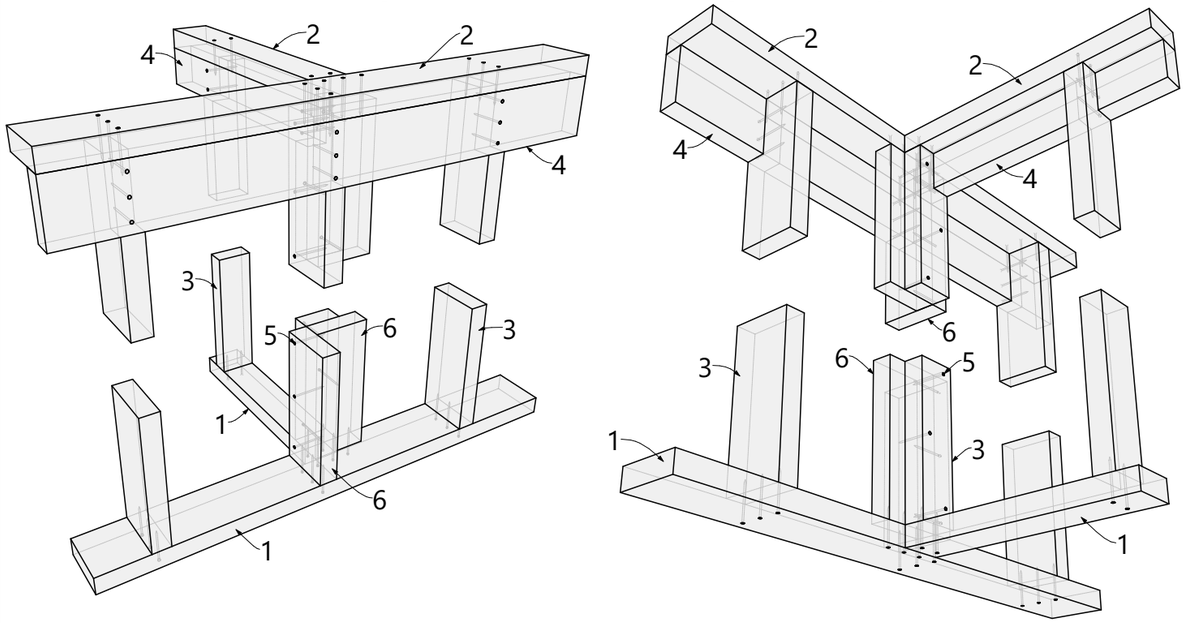

1-нижняя обвязка каркасной стены; 2-верхняя обвязка каркасной стены; 3-стойка каркасной стены; 4-общий ригель каркасной стены; 5-гвоздь; 6-стойка для крепления отделки.

С2.05 Соединения укосин каркасной стены

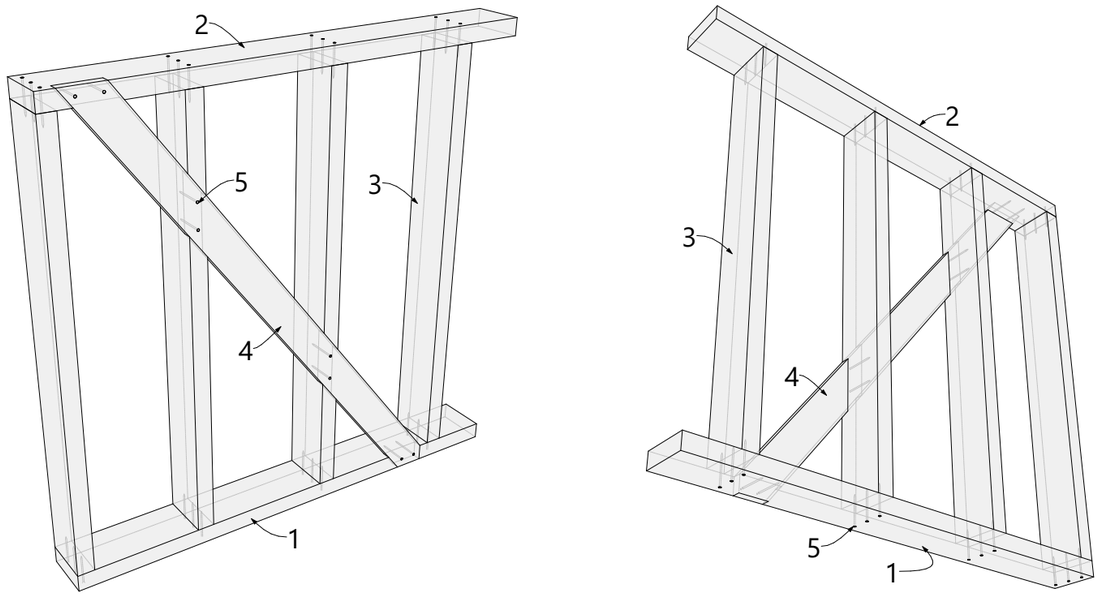

1-нижняя обвязка каркасной стены; 2-верхняя обвязка каркасной стены; 3-стойка каркасной стены; 4-укосина; 5-гвоздь.

С1.04 Соединения элементов мансардной каркасной стены

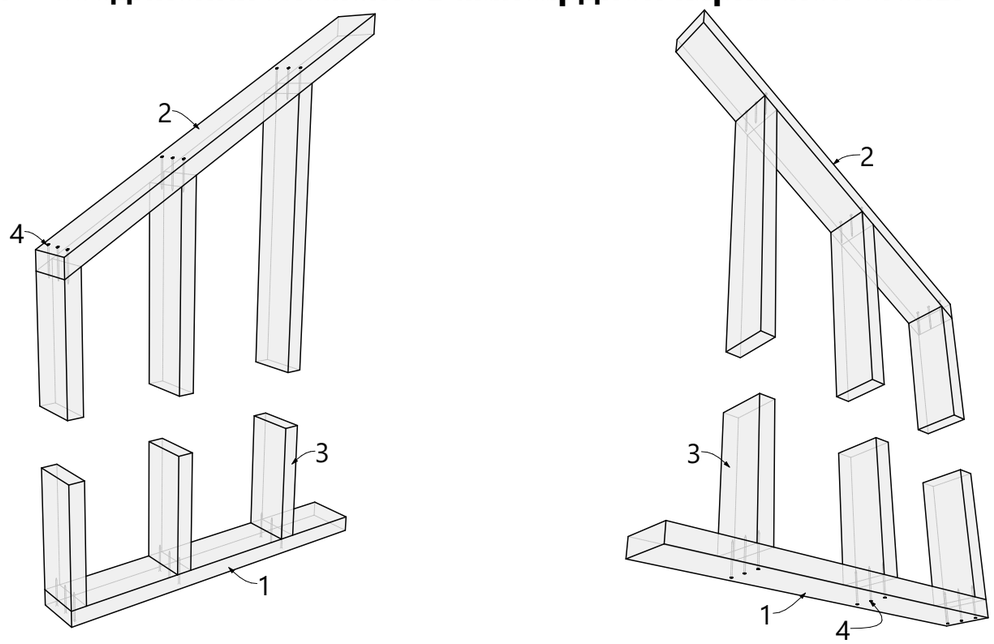

1-нижняя обвязка каркасной стены; 2-верхняя обвязка каркасной стены; 3-стойка каркасной стены; 4-гвоздь.

Закладная пароизолции

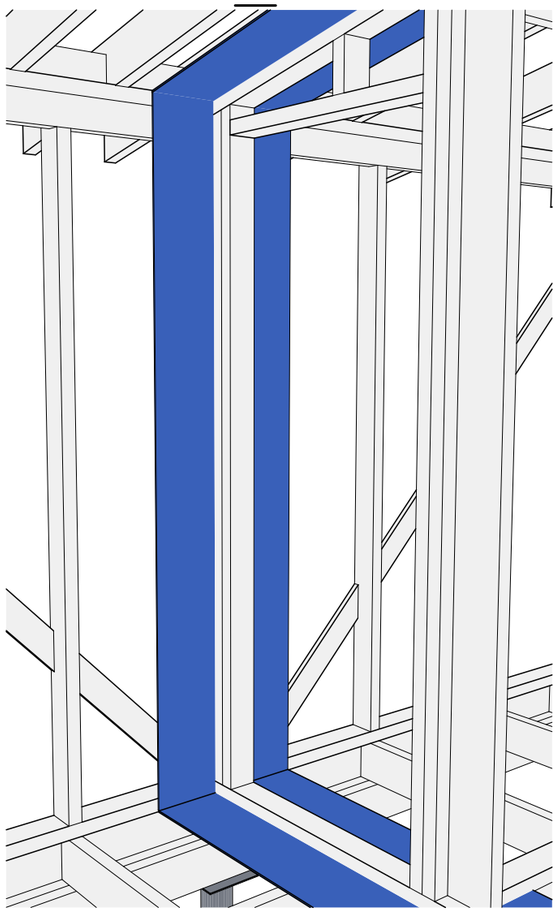

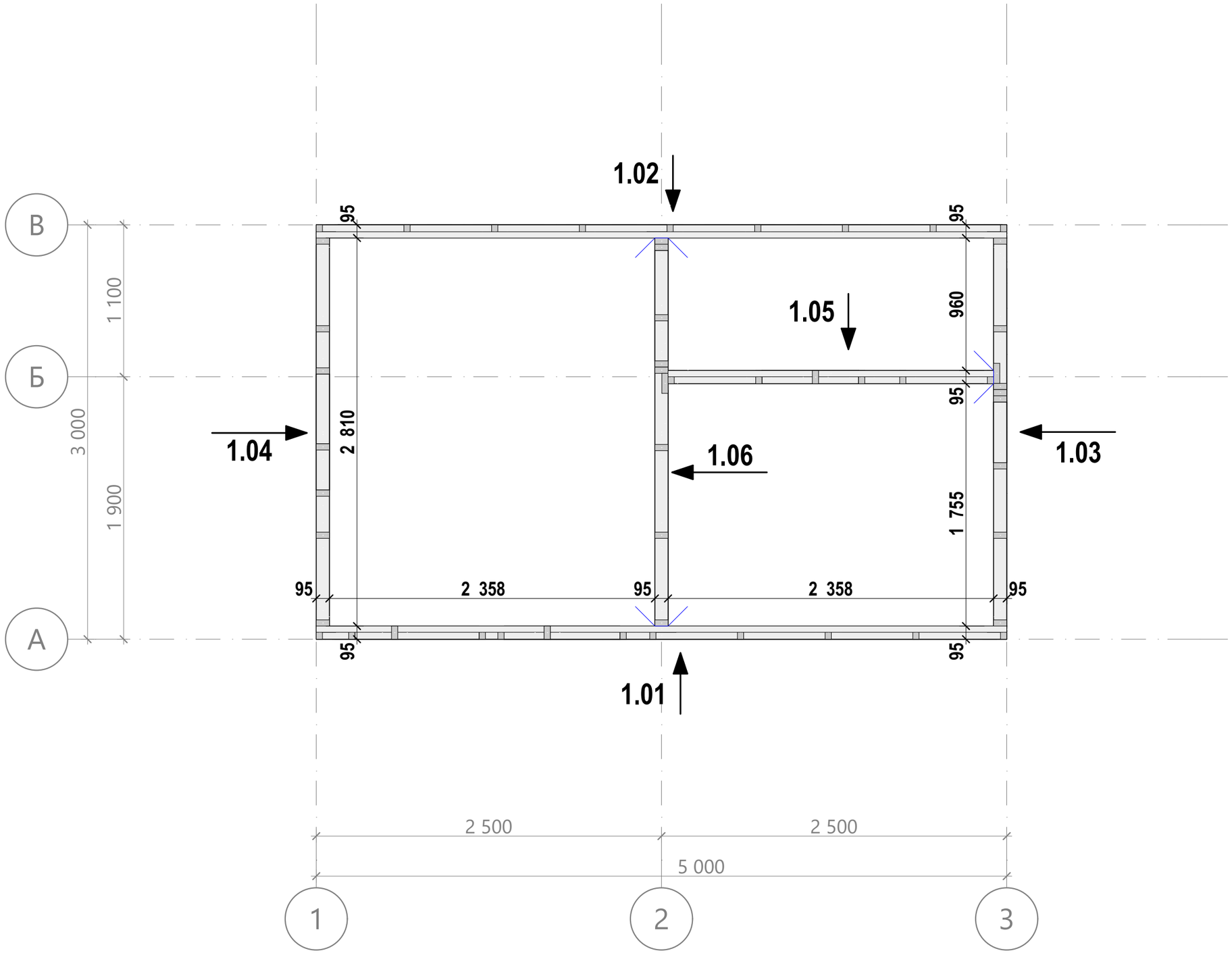

Примечание:
1. В местах соединения перегородки с наружной стеной, цокольным перекрытием и стропильной системой в процессе установки прокладывается полоса пароизоляции с выпуском 200мм с каждой стороны, для дальнейшего обеспечения непрерывного контура пароизоляции.
2. Синим цветом обозначены места прокладки полосы пароизоляции.

		Подп.	Дата	ИНДИВИДУАЛЬНЫЙ ЖИЛОЙ ДОМ Московская область	25.62-02-ОС-5,0х3,0-15 Раздел КР	Схема монтажа стен 1-го этажа	Лист 15 Из 27
Разраб.			27.11.2025				
Пров.							

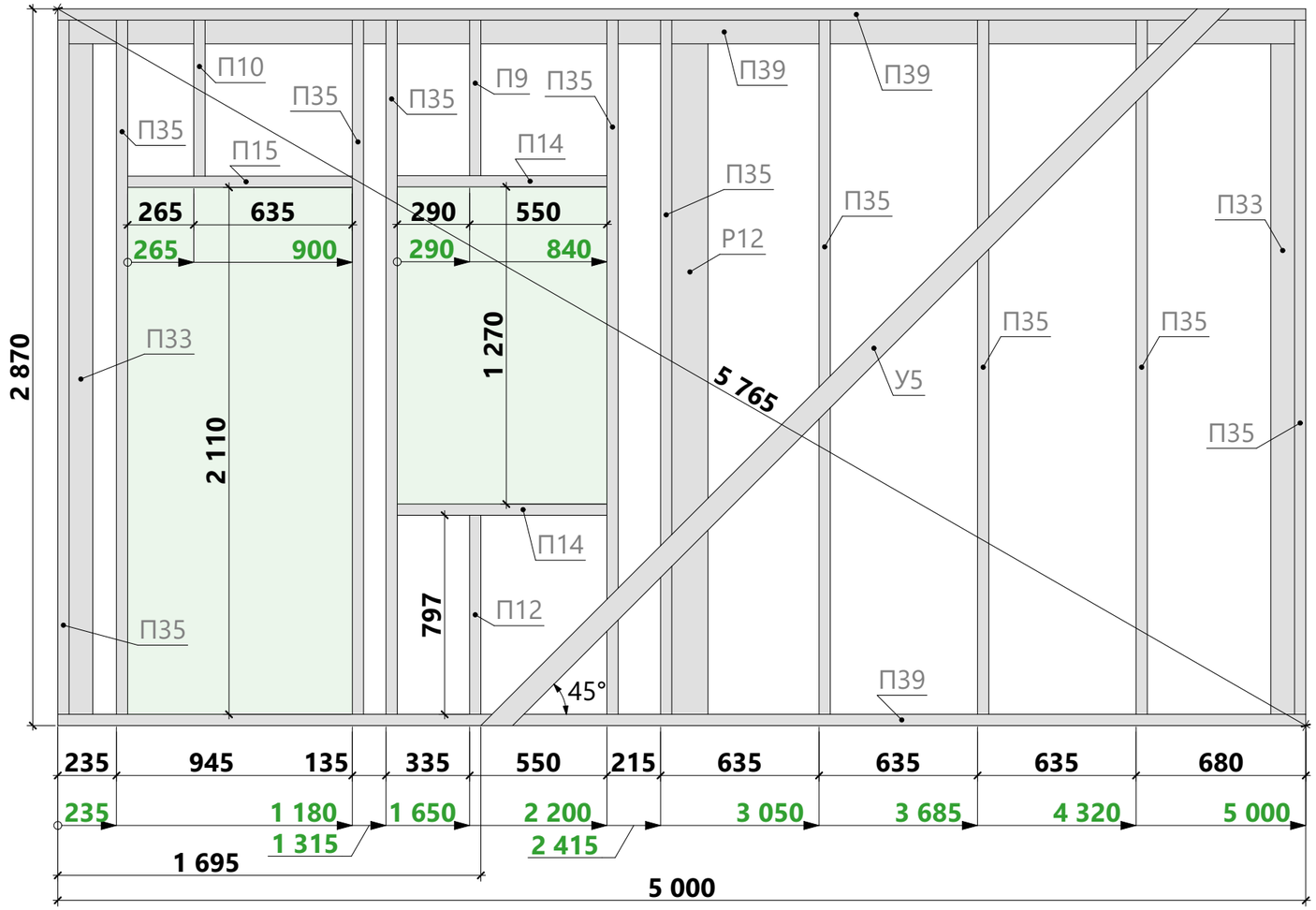

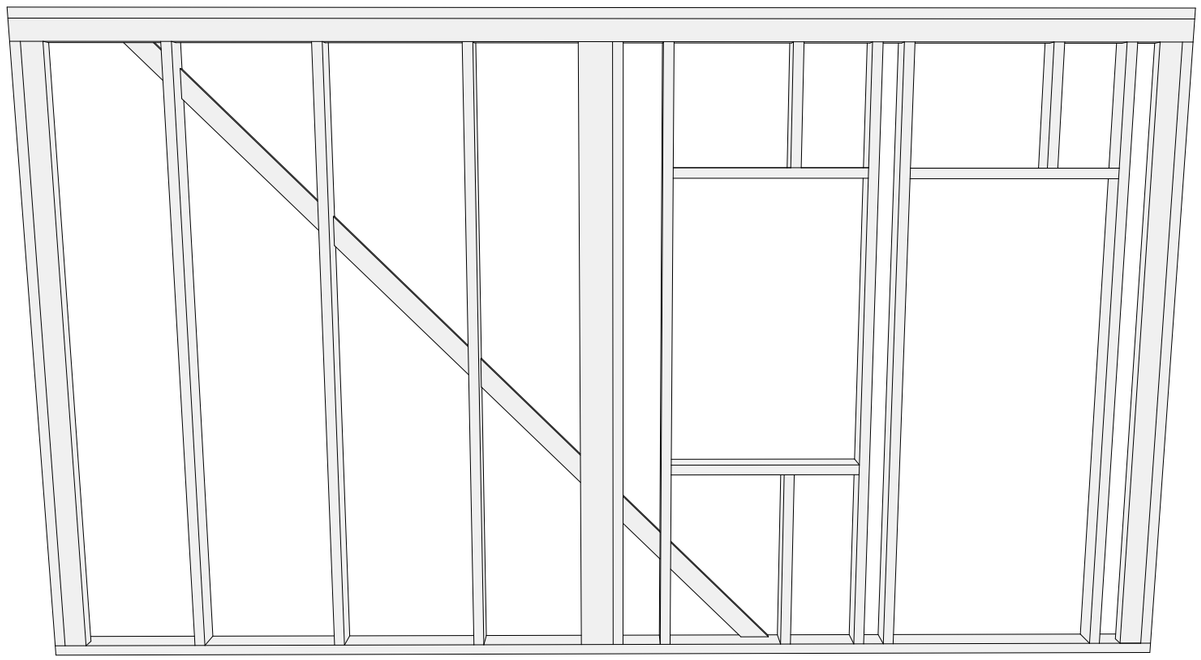

Спецификация - Вид 1.01

Поз.	Сечение, мм	Длина, мм	Кол-во, шт.
П9	95 x 45	623	1
П10	95 x 45	625	1
П12	95 x 45	797	1
П14	95 x 45	840	2
П15	95 x 45	900	1
П33	95 x 45	2 685	2
П35	95 x 45	2 780	10
П39	95 x 45	5 000	3
Р12	145 x 45	2 685	1
У5	20 x 90	4 149	1
			23

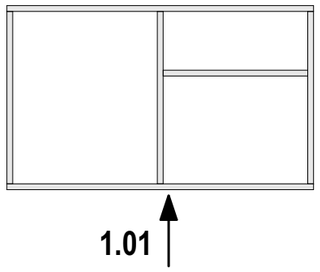

		Подп.	Дата	ИНДИВИДУАЛЬНЫЙ ЖИЛОЙ ДОМ Московская область	25.62-02-ОС-5,0x3,0-15 Раздел КР	Схема сборки стен - Вид 1.01	Лист 16 Из 27
Разраб.			27.11.2025				
Пров.							

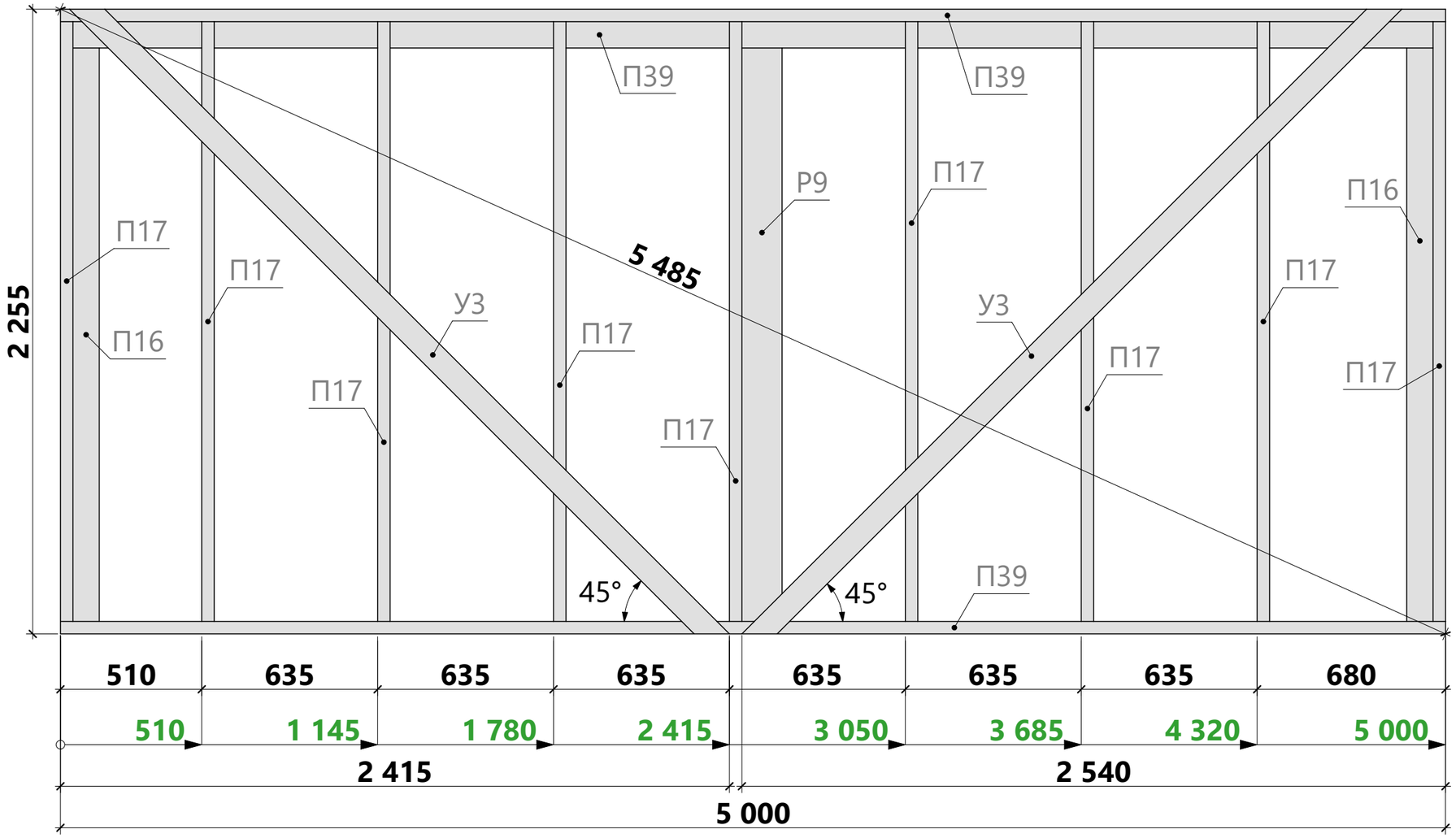

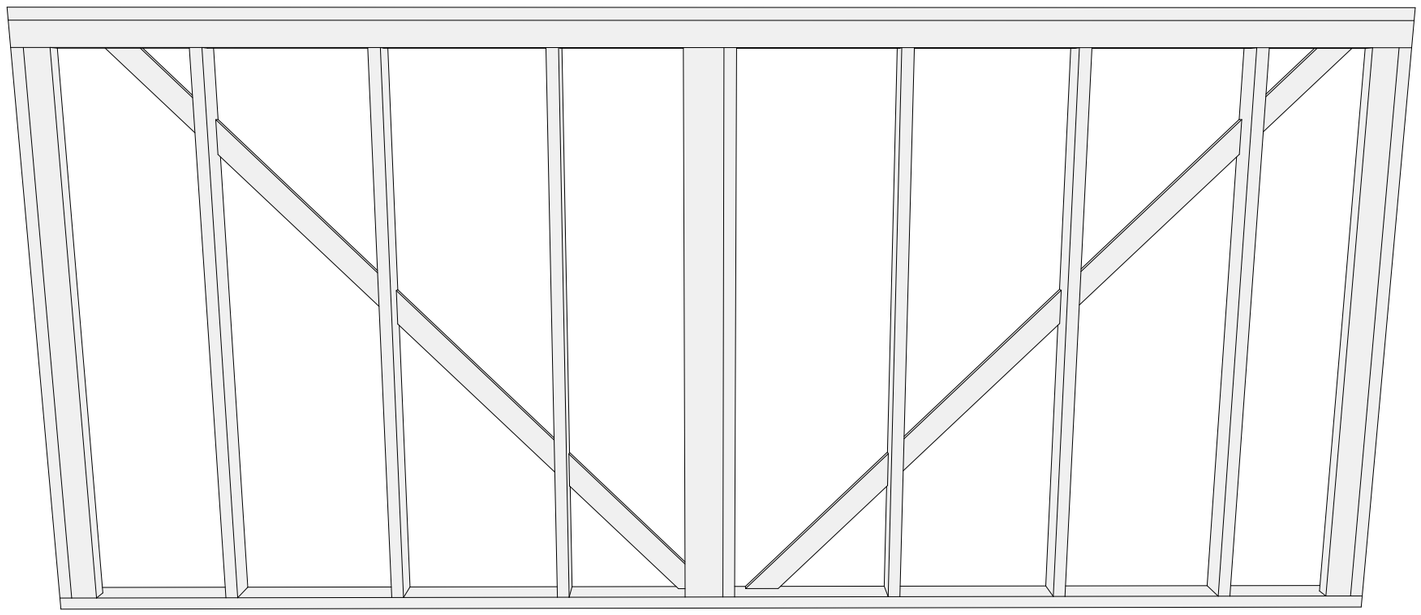

Спецификация - Вид 1.02

Поз.	Сечение, мм	Длина, мм	Кол-во, шт.
П16	95 x 45	2 070	2
П17	95 x 45	2 165	9
П39	95 x 45	5 000	3
Р9	145 x 45	2 070	1
У3	20 x 90	3 279	2
			17

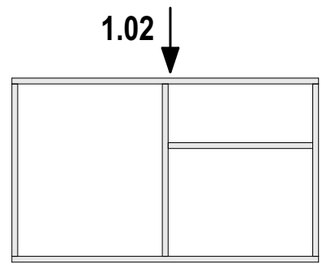

		Подп.	Дата	ИНДИВИДУАЛЬНЫЙ ЖИЛОЙ ДОМ Московская область	25.62-02-ОС-5,0x3,0-15 Раздел КР	Схема сборки стен - Вид 1.02	Лист 17 Из 27
Разраб.			27.11.2025				
Пров.							

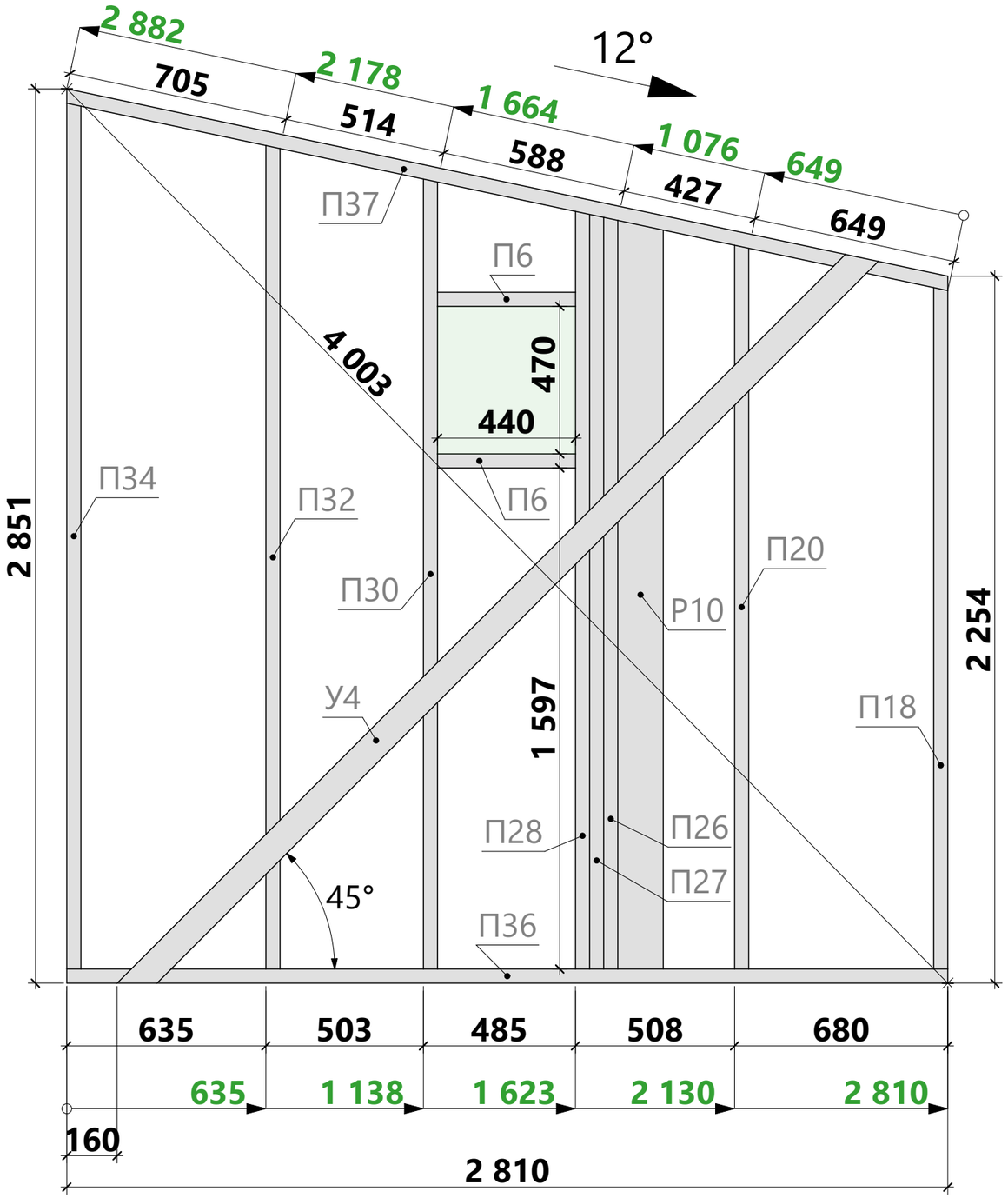

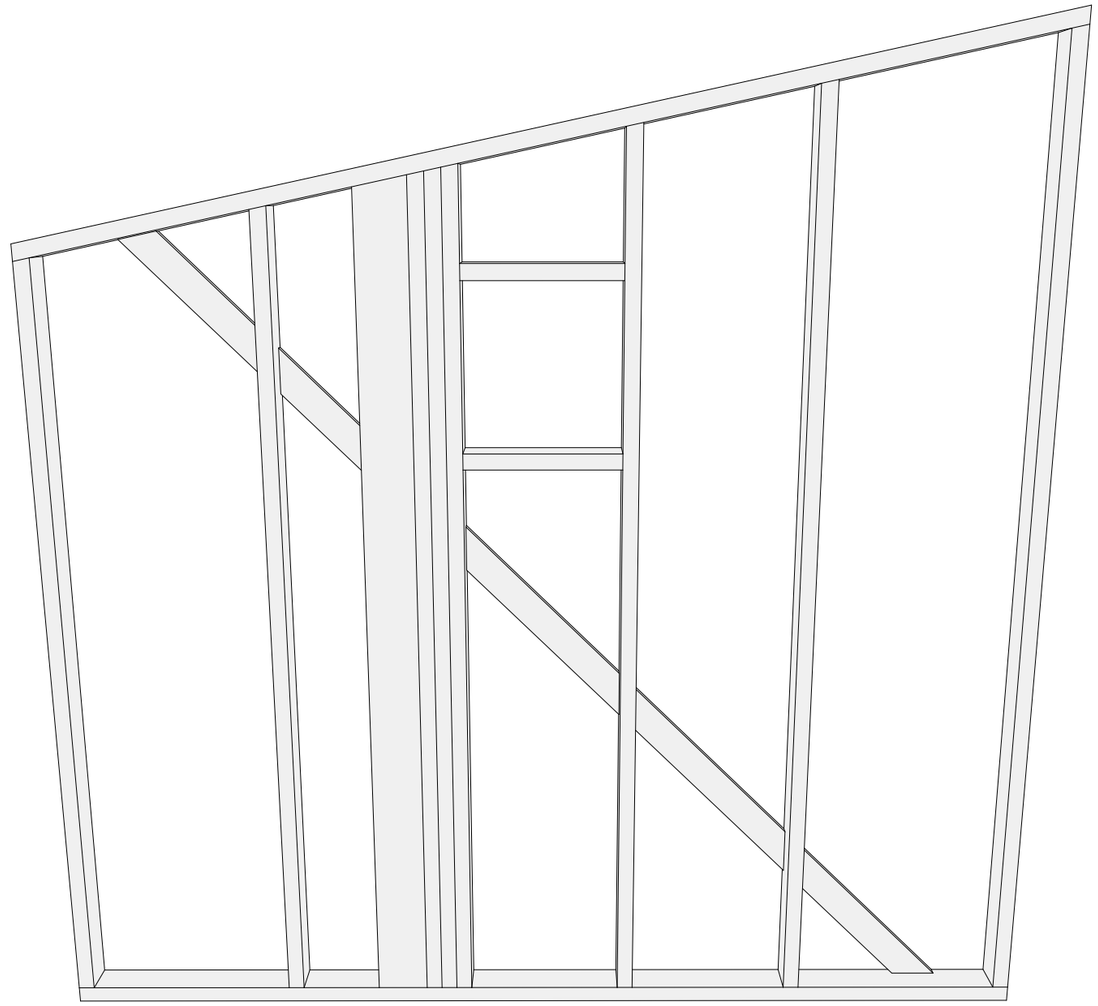

Спецификация - Вид 1.03

Поз.	Сечение, мм	Длина, мм	Кол-во, шт.
П6	95 x 45	440	2
П18	95 x 45	2 172	1
П20	95 x 45	2 307	1
П26	95 x 45	2 396	1
П27	95 x 45	2 405	1
П28	95 x 45	2 415	1
П30	95 x 45	2 518	1
П32	95 x 45	2 625	1
П34	95 x 45	2 760	1
П36	95 x 45	2 810	1
П37	95 x 45	2 882	1
Р10	145 x 45	2 386	1
У4	20 x 90	3 344	1
			14

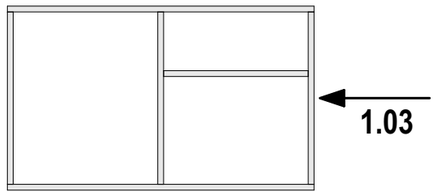

		Подп.	Дата	ИНДИВИДУАЛЬНЫЙ ЖИЛОЙ ДОМ Московская область	25.62-02-ОС-5,0x3,0-15 Раздел КР	Схема сборки стен - Вид 1.03	Лист 18 Из 27
Разраб.			27.11.2025				
Пров.							

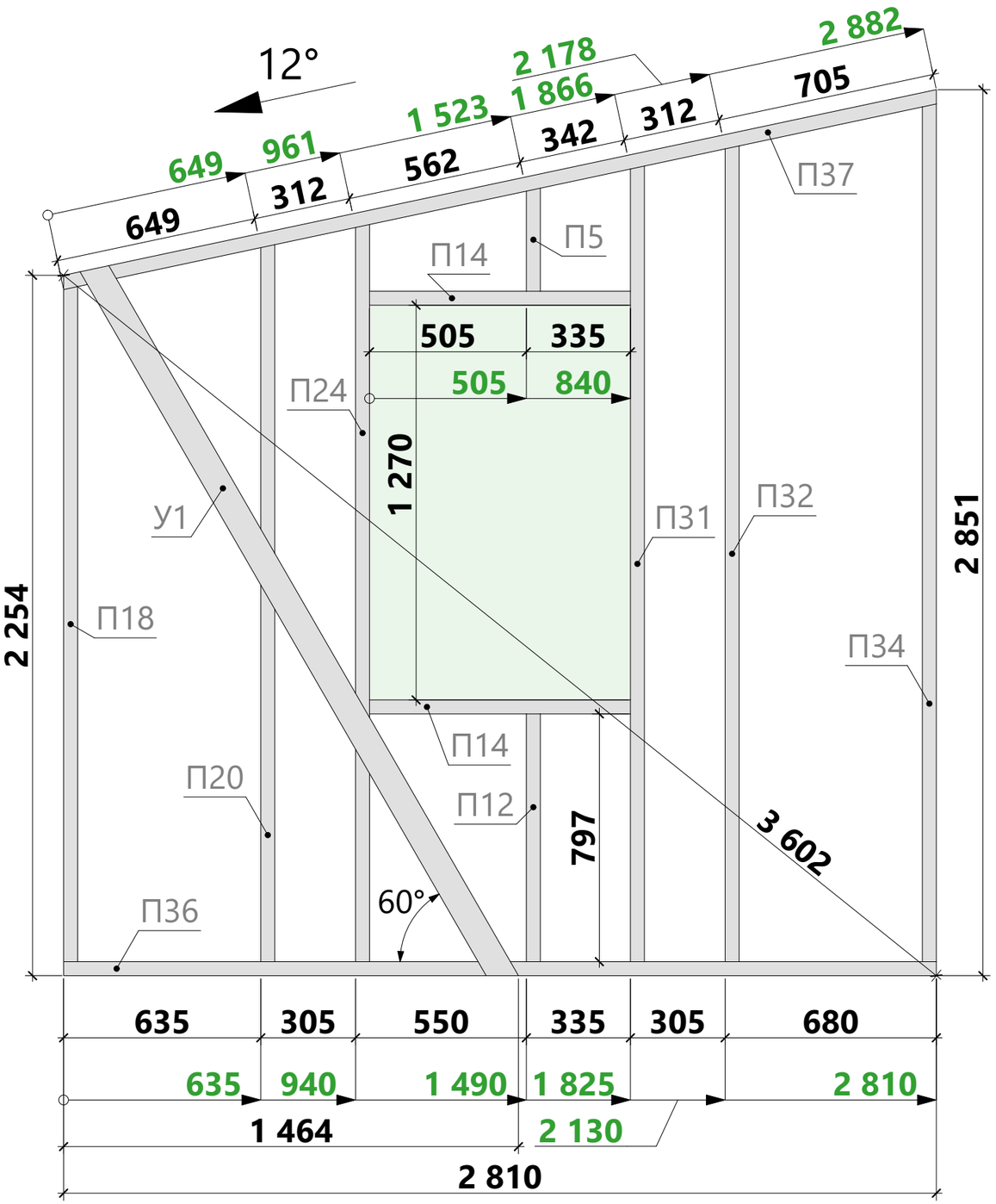

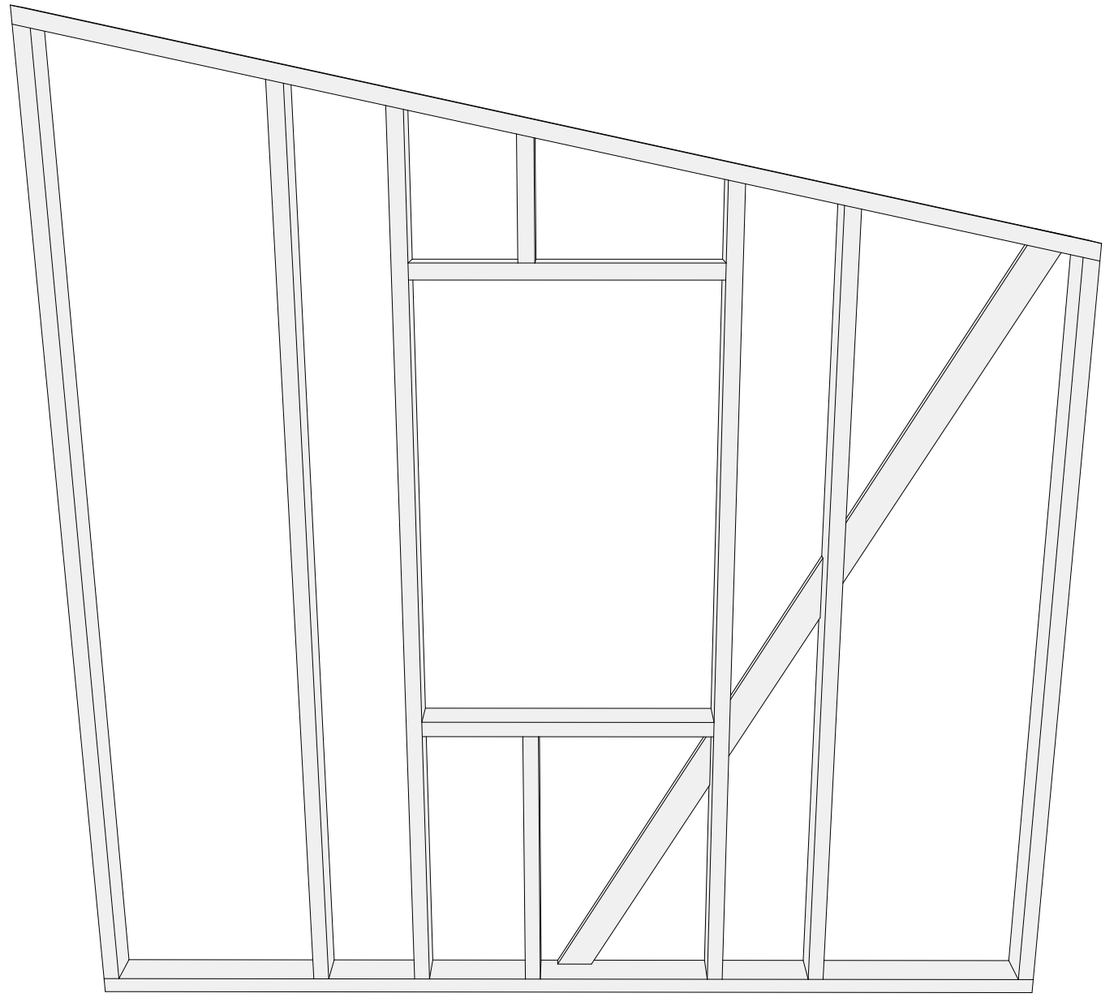

Спецификация - Вид 1.04

Поз.	Сечение, мм	Длина, мм	Кол-во, шт.
П5	95 x 45	332	1
П12	95 x 45	797	1
П14	95 x 45	840	2
П18	95 x 45	2 172	1
П20	95 x 45	2 307	1
П24	95 x 45	2 372	1
П31	95 x 45	2 560	1
П32	95 x 45	2 625	1
П34	95 x 45	2 760	1
П36	95 x 45	2 810	1
П37	95 x 45	2 882	1
У1	20 x 90	2 667	1
			13

1.04

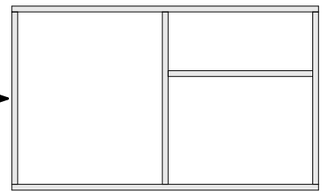

		Подп.	Дата	ИНДИВИДУАЛЬНЫЙ ЖИЛОЙ ДОМ Московская область	25.62-02-ОС-5,0x3,0-15 Раздел КР	Схема сборки стен - Вид 1.04	Лист 19 Из 27
Разраб.			27.11.2025				
Пров.							

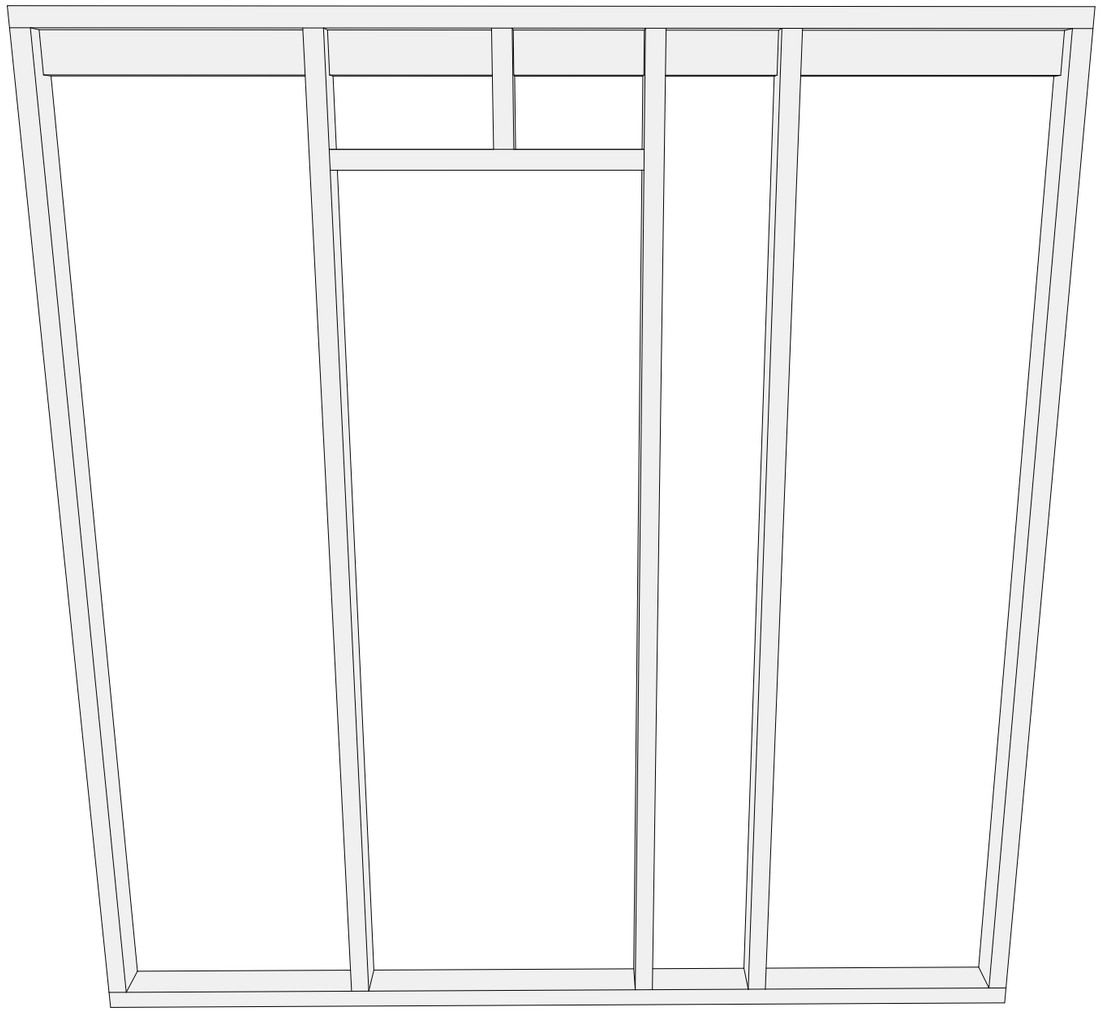

Спецификация - Вид 1.05

Поз.	Сечение, мм	Длина, мм	Кол-во, шт.
П2	95 x 45	255	1
П11	95 x 45	700	1
П21	95 x 45	2 358	3
П25	95 x 45	2 390	5
			10

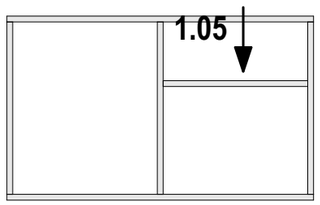

		Подп.	Дата	ИНДИВИДУАЛЬНЫЙ ЖИЛОЙ ДОМ Московская область	25.62-02-ОС-5,0х3,0-15 Раздел КР	Схема сборки стен - Вид 1.05	Лист 20 Из 27
Разраб.			27.11.2025				
Пров.							

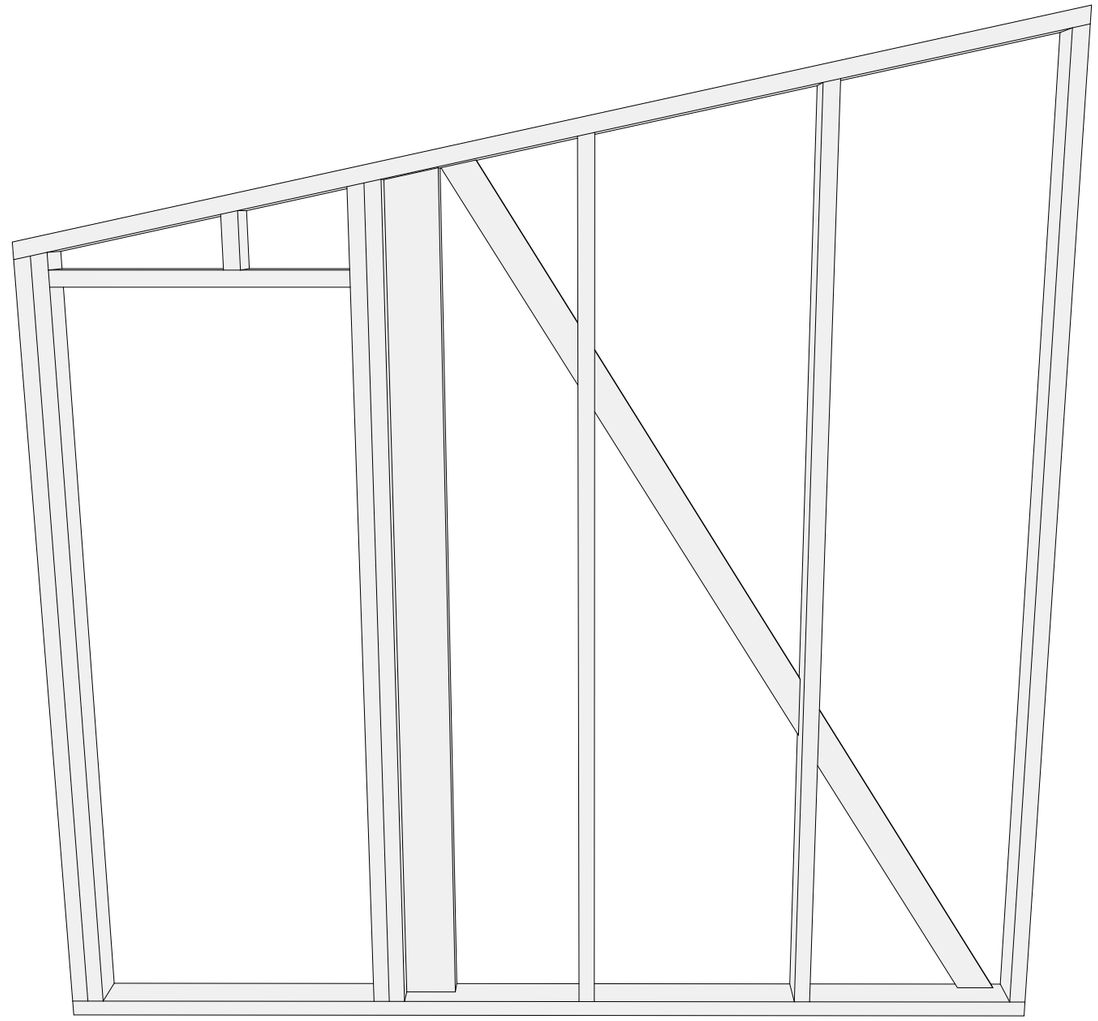

Спецификация - Вид 1.06

Поз.	Сечение, мм	Длина, мм	Кол-во, шт.
П1	95 x 45	155	1
П13	95 x 45	800	1
П18	95 x 45	2 172	1
П19	95 x 45	2 182	1
П22	95 x 45	2 361	1
П23	95 x 45	2 371	1
П29	95 x 45	2 490	1
П32	95 x 45	2 625	1
П34	95 x 45	2 760	1
П36	95 x 45	2 810	1
П37	95 x 45	2 882	1
Р11	145 x 45	2 402	1
У2	20 x 90	2 990	1
			13

		Подп.	Дата	ИНДИВИДУАЛЬНЫЙ ЖИЛОЙ ДОМ Московская область	25.62-02-ОС-5,0x3,0-15 Раздел КР	Схема сборки стен - Вид 1.06	Лист 21 Из 27
Разраб.			27.11.2025				
Пров.							

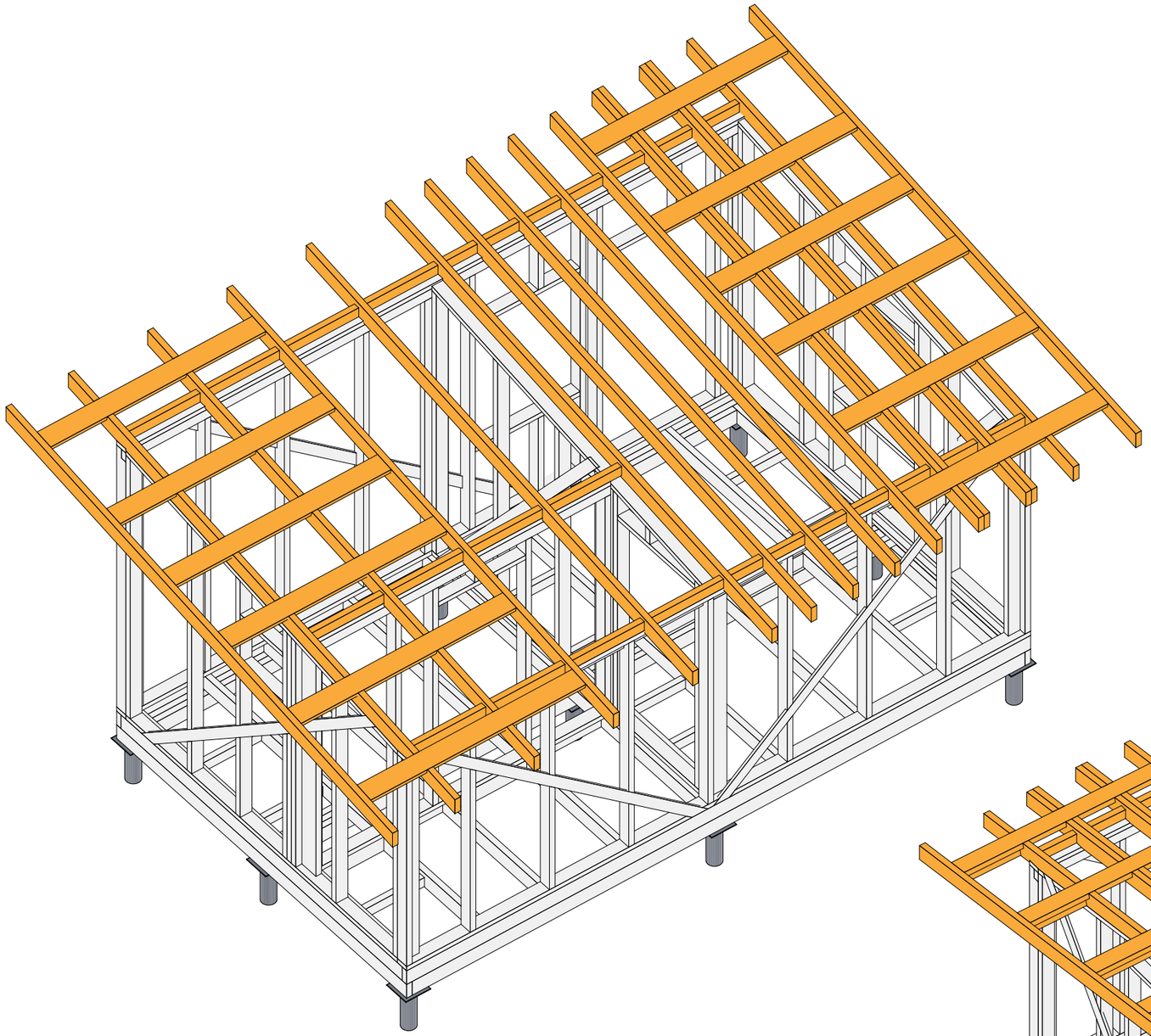

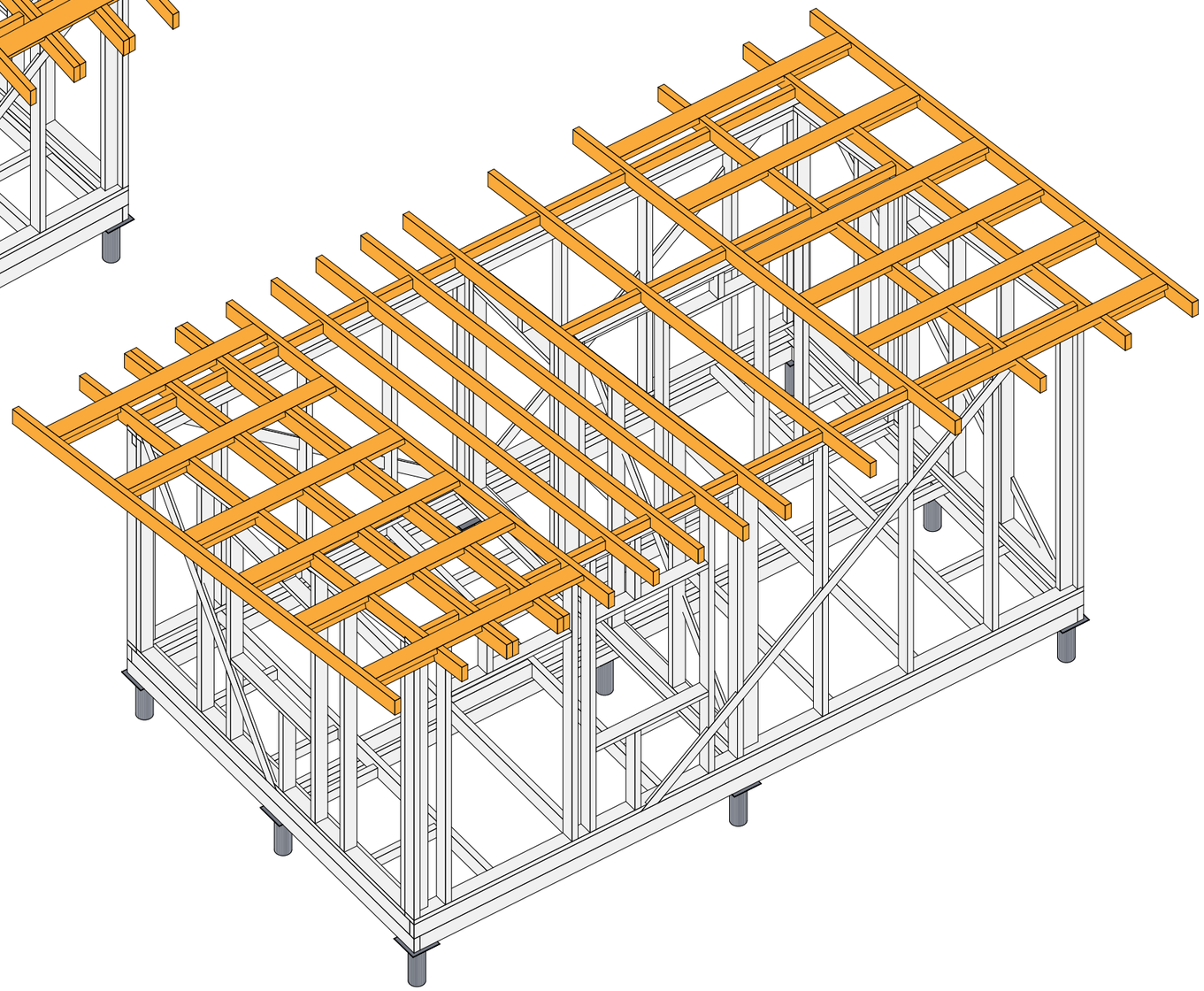

		Подп.	Дата	ИНДИВИДУАЛЬНЫЙ ЖИЛОЙ ДОМ	25.62-02-ОС-5,0х3,0-15	Модель стропильной системы	Лист 22
Разраб.			27.11.2025	Московская область	Раздел КР		Из 27
Пров.							

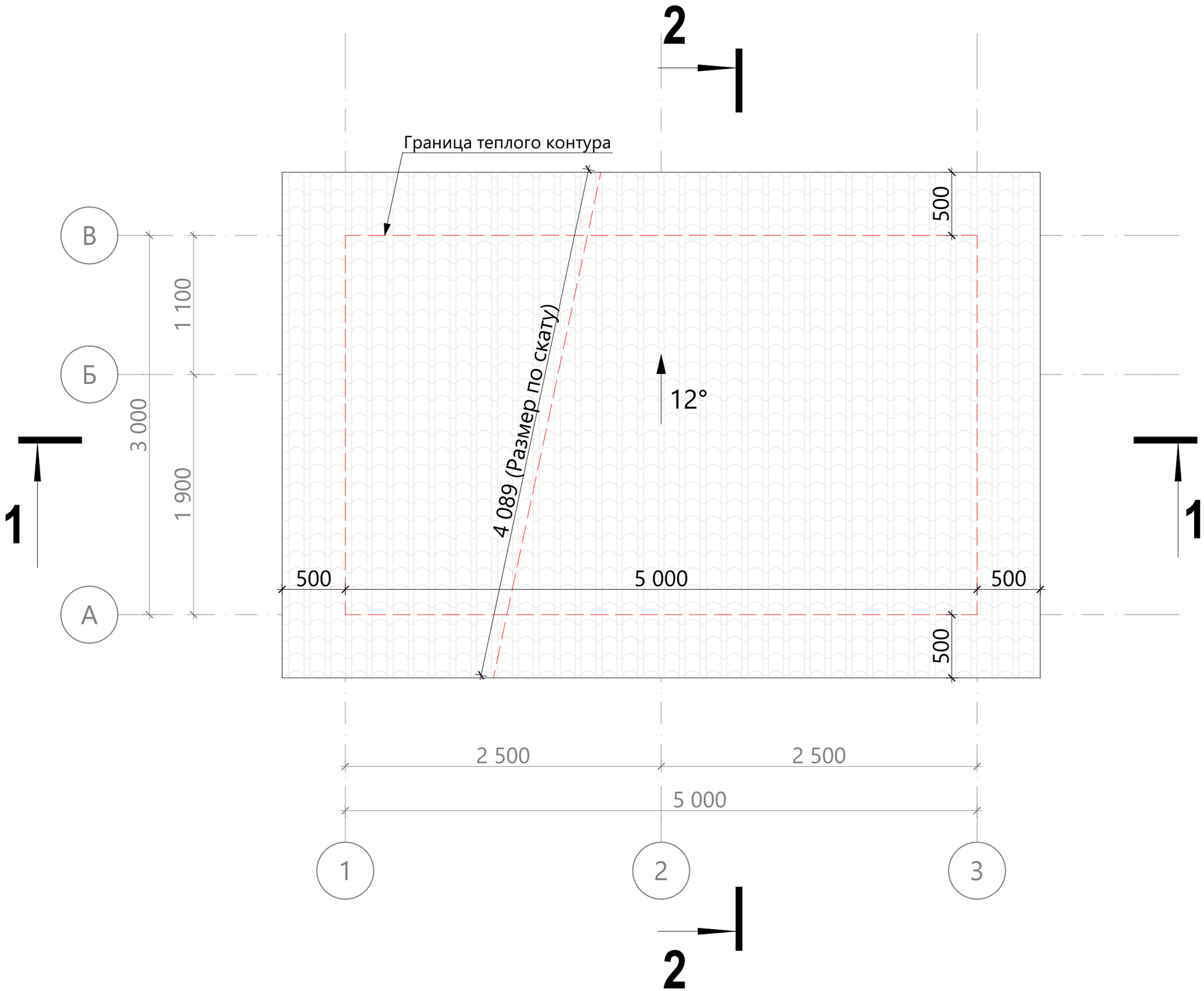

		Подп.	Дата	ИНДИВИДУАЛЬНЫЙ ЖИЛОЙ ДОМ Московская область	25.62-02-ОС-5,0х3,0-15 Раздел КР	План кровли	Лист 23 Из 27
Разраб.			27.11.2025				
Пров.							

К1.01 Крепление стропил к опоре

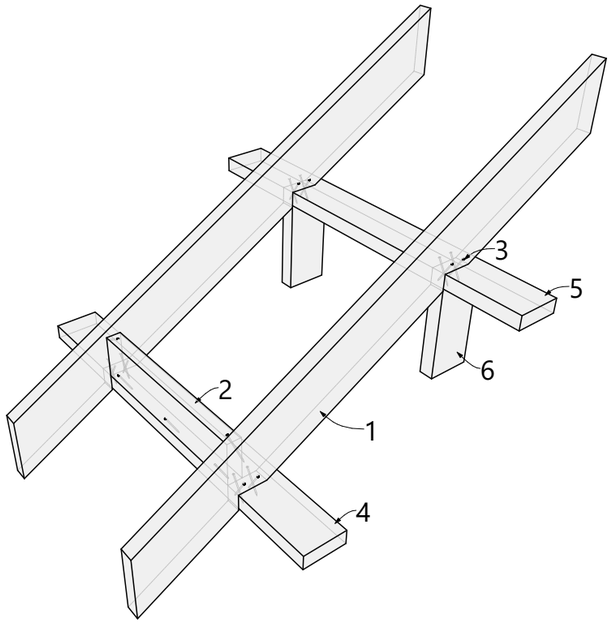

1-стропило; 2-блок-балка (перемычка); 3-гвоздь; 4-подстропильный лежень/маурлат;
5-верхная обвязка каркасной стены/балка опорной конструкции; 6-стойка каркасной стены.

К1.09 Крепление выносных консолей на стропиле

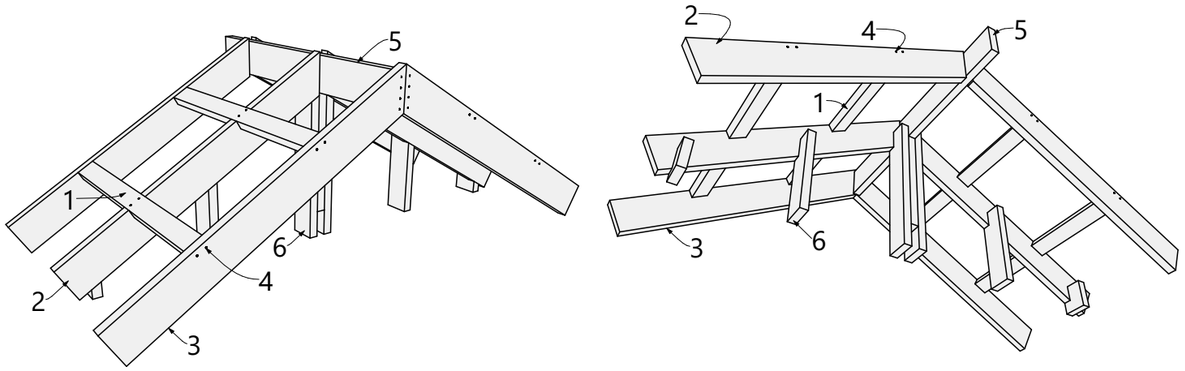

1-выносная консоль свеса кровли; 2-стропило; 3-лицевое стропило свеса кровли; 4-гвоздь;
5-коньковая балка; 6-стойка фронтона чердачного помещения.

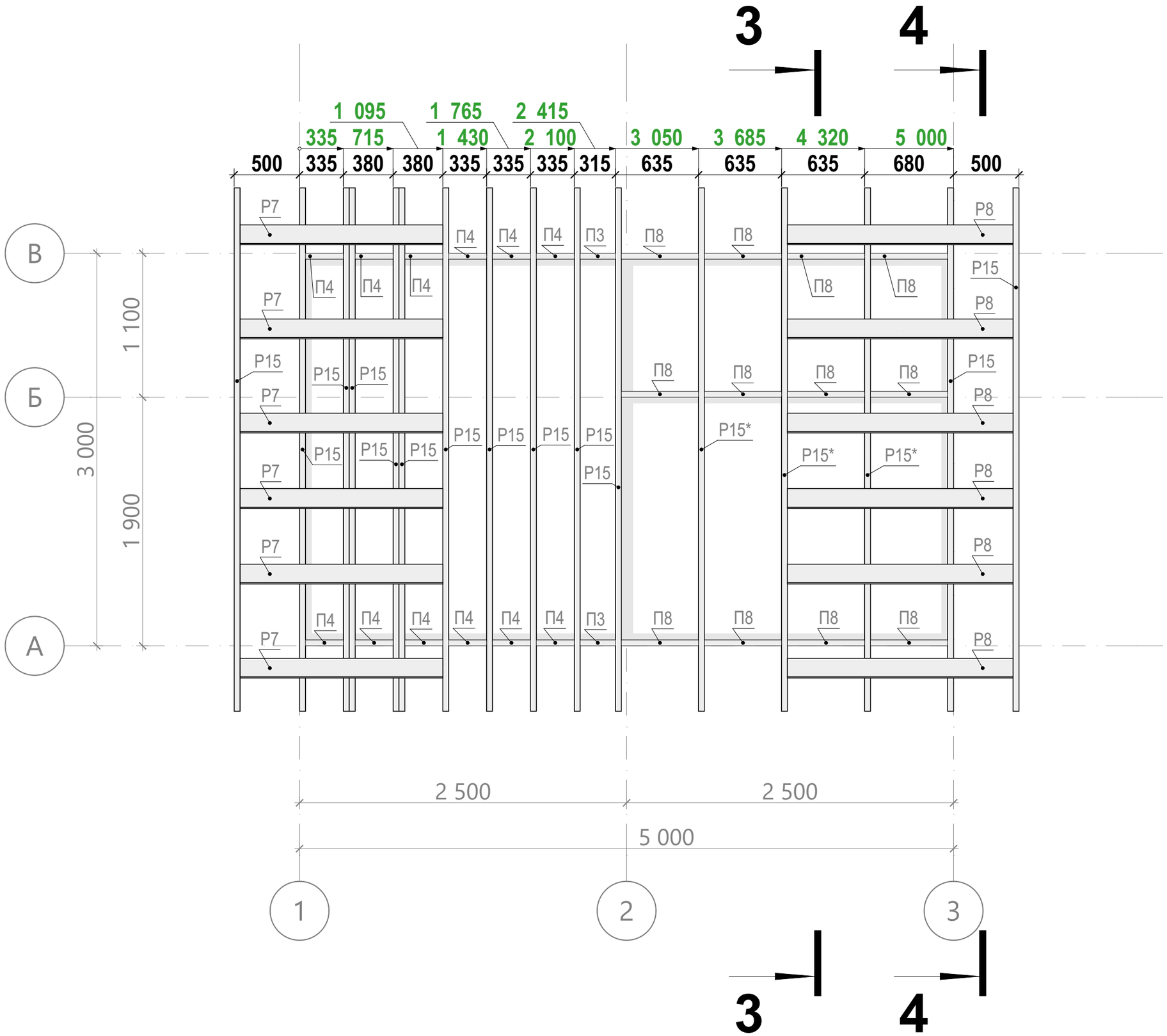

Спецификация к схеме расположения стропил

Поз.	Сечение, мм	Длина, мм	Кол-во, шт.
П3	95 x 45	270	2
П4	95 x 45	290	12
П7	95 x 45	455	12
П8	95 x 45	590	12
Р7	145 x 45	1 550	6
Р8	145 x 45	1 725	6
Р15	145 x 45	4 120	16
			66

Примечание:
1. Шаг балок консольных свесов смотреть на разрезе 4-4 на странице #МакID(ссыл)

		Подп.	Дата	ИНДИВИДУАЛЬНЫЙ ЖИЛОЙ ДОМ Московская область	**25.62-02-ОС-5,0х3,0-15** Раздел КР	Схема расположения стропил	Лист 25 Из 27
Разраб.			27.11.2025				
Пров.							

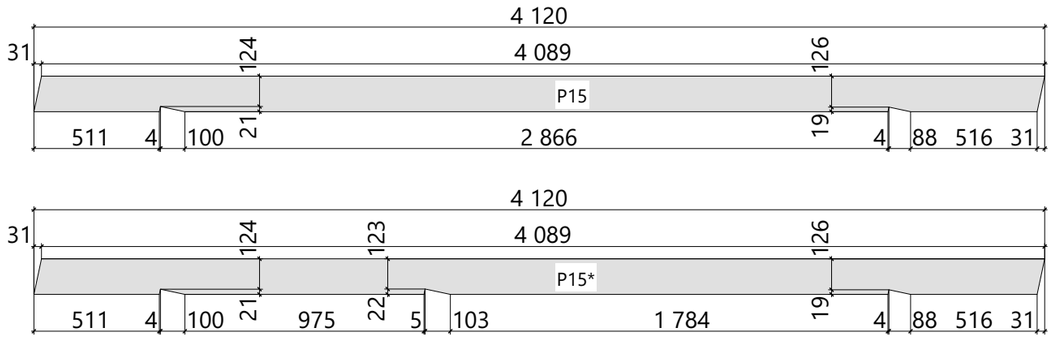

Разрез 3-3

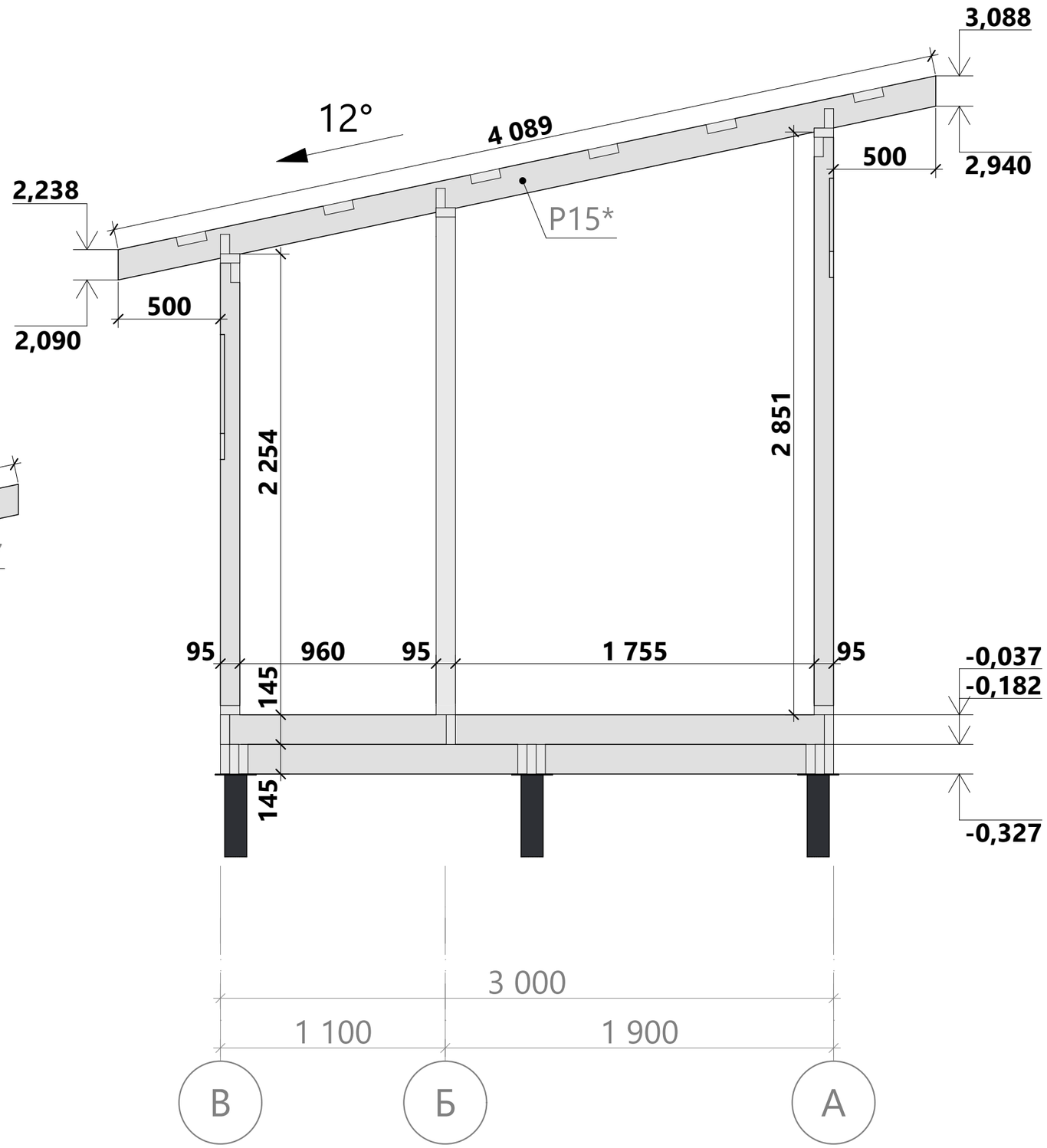

Разрез 4-4

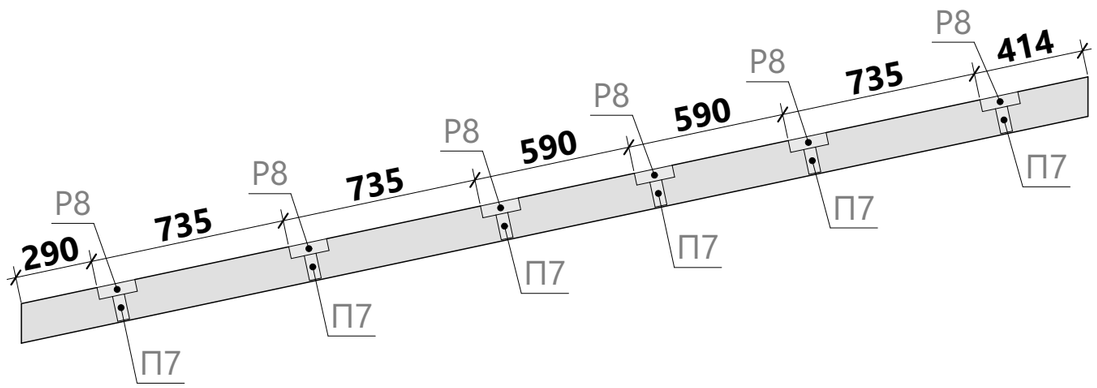

		Подп.	Дата	ИНДИВИДУАЛЬНЫЙ ЖИЛОЙ ДОМ Московская область	25.62-02-ОС-5,0х3,0-15 Раздел КР	Разрез 3-3, 4-4	Лист 26 Из 27
Разраб.			27.11.2025				
Пров.							

Объем пиломатериала каркаса (При использовании раскроя ПМ)

Тип пиломатериала	Объем, куб. м	Кол-во, шт
Строганный пиломатериал, сечение 95 x 45 мм	0,95	37
Строганный пиломатериал, сечение 145 x 45 мм	1,41	36
Строганный пиломатериал, сечение 90 x 20 мм	0,05	5
Итого:	**2,41**	**78**

Объем доп. пиломатериала (для монтажа обрешеток, зазоров и т.п.)

Наименование	Объем, куб. м
Вентзазор, брусок 45x45	0,26
Обрешетка крыши, доска 25x100	0,21
Обрешетка пола, доска 25x100	0,15
	0,62

Объем утеплителя (с учетом запаса порядка 5-10%)

Наименование	Объем, куб. м
Объем утеплителя наружных стен	3,0
Объем утеплителя внутренних стен	0,9
Объем утеплителя стропильной системы	2,0
Объем утеплителя цокольного перекрытия	2,0
Итого:	**7,9**

Общая площадь материалов

Тип	Наименование	Площадь, кв. м
Крыша		
	Гидро-ветрозащита	24,54
	Имитация бруса внутренняя	12,83
	Металлочерепица	24,57
	Нар. отделка потолка и софитов	8,48
	Пароизоляция	13,31
Перекрытие		
	OSB-3 (22мм)	13,25
	Внутреннее напольное покрытие	13,25
	Гидро-ветрозащита	15,00
	Пароизоляция	13,25
	Сетка от грызунов	15,00
Стена		
	Гидро-ветрозащита	39,19
	Изоляционная пленка	10,31
	Имитация бруса внутренняя	52,13
	Отделка внешняя	40,20
	Пароизоляция	22,93
	Фольгированная пароизоляция	20,25

Площадь внутренней отделки стен и перегородок

№	Наименование	Площадь, кв. м
1.1	Комната отдыха	20,04
1.2	Парная	19,50
1.3	Помывочная	11,81
		51,35 м²

Площадь внутреннего напольного покрытия

№	Наименование	Площадь, кв. м
1.1	Комната отдыха	6,42
1.2	Парная	3,97
1.3	Помывочная	2,13
		12,52 м²

Площадь кровельного покрытия

Наименование	Площадь, кв. м
Основная крыша	24,54
	24,54 м²

Спецификация свай

Усл. обозн.	Наименование	Кол-во, шт.
⊠	Винтовая свая 108мм с оголовком 200x200мм	9
		9

Наим.	Поз.	Сеч., мм	Длина, мм	Кол-во, шт.
Доска, сечение 145 x 45 мм				
	Р1	145 x 45	465	1
	Р2	145 x 45	590	5
	Р3	145 x 45	1 320	2
	Р4	145 x 45	1 365	2
	Р5	145 x 45	1 410	2
	Р6	145 x 45	1 455	2
	Р7	145 x 45	1 550	6
	Р8	145 x 45	1 725	6
	Р9	145 x 45	2 070	1
	Р10	145 x 45	2 386	1
	Р11	145 x 45	2 402	1
	Р12	145 x 45	2 685	1
	Р13	145 x 45	2 910	10
	Р14	145 x 45	3 000	2
	Р15	145 x 45	4 120	16
	Р16	145 x 45	4 730	2
	Р17	145 x 45	4 820	4
	Р18	145 x 45	4 910	3
	Р19	145 x 45	5 000	2
Доска, сечение 20 x 90 мм				
	У1	20 x 90	2 667	1
	У2	20 x 90	2 990	1
	У3	20 x 90	3 279	2
	У4	20 x 90	3 344	1
	У5	20 x 90	4 149	1
Доска, сечение 95 x 45 мм				
	П1	95 x 45	155	1
	П2	95 x 45	255	1
	П3	95 x 45	270	2
	П4	95 x 45	290	12
	П5	95 x 45	332	1
	П6	95 x 45	440	2
	П7	95 x 45	455	12

Наим.	Поз.	Сеч., мм	Длина, мм	Кол-во, шт.
	П8	95 x 45	590	23
	П9	95 x 45	623	1
	П10	95 x 45	625	1
	П11	95 x 45	700	1
	П12	95 x 45	797	2
	П13	95 x 45	800	1
	П14	95 x 45	840	4
	П15	95 x 45	900	1
	П16	95 x 45	2 070	2
	П17	95 x 45	2 165	9
	П18	95 x 45	2 172	3
	П19	95 x 45	2 182	1
	П20	95 x 45	2 307	2
	П21	95 x 45	2 358	3
	П22	95 x 45	2 361	1
	П23	95 x 45	2 371	1
	П24	95 x 45	2 372	1
	П25	95 x 45	2 390	5
	П26	95 x 45	2 396	1
	П27	95 x 45	2 405	1
	П28	95 x 45	2 415	1
	П29	95 x 45	2 490	1
	П30	95 x 45	2 518	1
	П31	95 x 45	2 560	1
	П32	95 x 45	2 625	3
	П33	95 x 45	2 685	2
	П34	95 x 45	2 760	3
	П35	95 x 45	2 780	10
	П36	95 x 45	2 810	3
	П37	95 x 45	2 882	3
	П38	95 x 45	2 910	2
	П39	95 x 45	5 000	6
				206